ГАРАНТИЙНЫЕ ОБЯЗАТЕЛЬСТВА

Изготовитель гарантирует соответствие изделия требованиям указанных в данном паспорте ТУ и ГОСТ при соблюдении потребителем условий транспортирования, хранения, монтажа и эксплуатации.

Гарантийный срок эксплуатации – **36 месяцев** со дня продажи изделия производителем или авторизованной торговой организацией. При отсутствии отметки о дате продажи в паспорте, гарантийный срок исчисляется с даты производства изделия. Гарантийный срок хранения – **24 месяца** со дня выпуска изделия.

ГАРАНТИЙНЫЙ ТАЛОН

Наименование

Напряжение питания

Зав.№ и дата выпуска

Комплект модификации _____

Представитель ОТК предприятия - изготовителя _____

Отметка торгующей организации _____

Дата продажи _____

Адрес предприятия-изготовителя: 192029, Россия, Санкт-Петербург, пр. Обуховской Обороны 86, лит. О, ООО «Тахион»
Тел: 8 (812) 401-60-88, 8 (800) 222-44-62, с 10.00 до 17.00 по рабочим дням.
Адрес в Интернете: www.tahion.spb.ru E-mail: info@tahion.spb.ru

ТАХИОН

КК

Видеокамера сетевая серии «Корунд-Компакт» с моторизированным объективом



ПАСПОРТ

ТВК-61IP-5Г-М2812-24VDC ИМПФ.463159.049 ПС
ТВК-62IP-5Г-М2812-24VDC ИМПФ.463159.049-02 ПС

EAC

Адрес предприятия-изготовителя: 192029, Россия, Санкт-Петербург, пр. Обуховской Обороны 86, лит. О, ООО «Тахион»
Тел: 8 (812) 401-60-88, 8 (800) 222-44-62, с 10.00 до 17.00 по рабочим дням.
Адрес в Интернете: www.tahion.spb.ru E-mail: info@tahion.spb.ru

ОБРАЗЕЦ

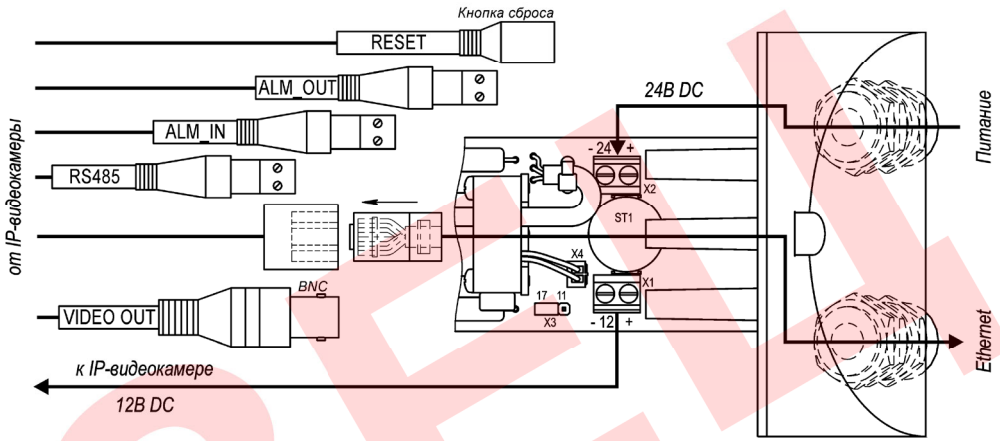

Рис.3 Подключение ТВК-62IP-5Г-М2812-24VDC

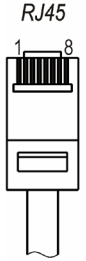

Стандарт
TIA/EIA 568B

Конт.	Цепь (цвет)
1	+Tx (Б-Ор)
2	-Tx (Ор)
3	+Rx (Б-Зел)
4	(С)
5	(Б-С)
6	-Rx (Зел)
7	(Б-Кор)
8	(Кор)

Рис.4 Обжимка кабеля кат.5е

ОБРАЗЕЦ

Подготовка к работе:

1. Установить кронштейн (поз.2 рис.1) на штатное место, закрепить на нём термокожух с видеокамерой (поз.1 рис.1).

2. Открутить 3 винта крепления задней крышки и выдвинуть модуль видеокамеры. Ввести через гермовводы внешние кабели (кабель Ethernet и кабель питания).

Кабель питания подключить к плате коммутации к клеммнику «+ 24 -», соблюдая полярность (рис.2, 3).

На кабель Ethernet (UTP кат.5е) обжать вилку RJ-45 согласно стандарту EIA/TIA-568B (рис.4) и подключить к розетке RJ-45 (рис.2, 3).

3. Подключить кабель Ethernet к локальной сети. Подключить кабель питания к источнику питания 24 В DC, соблюдая полярность.

4. Запустить видеокамеру согласно руководству по запуску IP-камеры.

5. При необходимости настройте моторизованный объектив через WEB-интерфейс.

6. Вложить пакет с силикагелем в районе видеокамеры (извлечь его из полиэтиленового пакета). Установить модуль видеокамеры обратно в кожух, убедившись, что резиновое кольцо задней крышки не повреждено. Закрутить 3 винта крепления задней крышки с усилием 5±0,5Нм.

7. Ослабив гайку болта (поз.4.1 рис.1) фиксации шарнира (поз.4), установить видеокамеру на нужное направление обзора, после чего надёжно зафиксировать шарнир, затянув гайку.

Подстроить (в случае необходимости) моторизованный объектив через WEB-интерфейс.

Примечание. Открывать термокожух и подключать/настраивать видеокамеру рекомендуется в сухую погоду. При работах в условиях повышенной влажности перед закрытием термокожуха его внутренний объем необходимо просушить феном с температурой воздуха +50...+60°С.

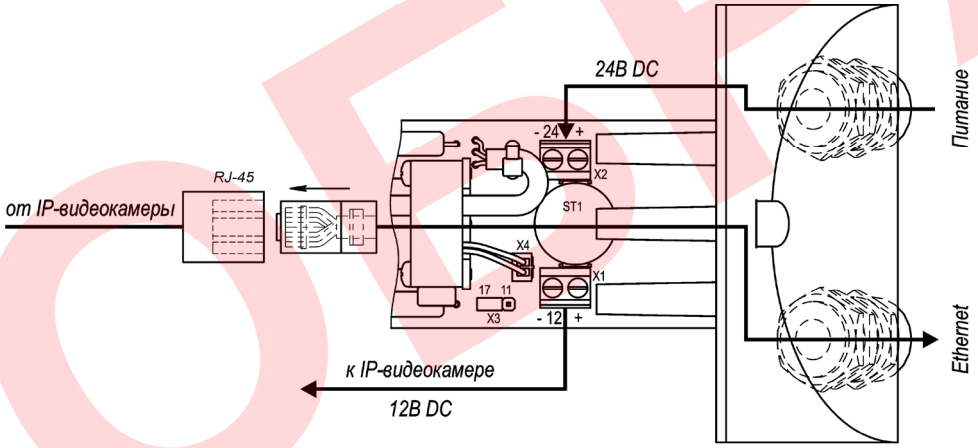

Рис.2 Подключение ТВК-61IP-5Г-М2812-24VDC

Назначение:

Видеокамера сетевая серии «Корунд-Компакт» с моторизированным объективом наружной установки (далее изделие) предназначена для визуального (на экране монитора) наблюдения охраняемых (контролируемых) объектов через информационные сети при непосредственном контакте с атмосферной средой без какой-либо дополнительной защиты, с возможностью подстройки объектива через WEB-интерфейс.

Изделие обеспечивает:

- автоматическое включение/отключение встроенного обогревателя в заданном диапазоне температур;
- защиту от холодного запуска IP-видеокамеры;
- две ступени мощности обогрева, что позволяет использовать изделие в разных климатических зонах в соответствии с ГОСТ 15150.
- охлаждение IP-видеокамеры при повышенных температурах (встроенный вентилятор).

Изделие выпускается по техническим условиям ТУ 26.30.50-077-31006686-2017.

Изделие соответствует:

- техническим требованиям - ГОСТ Р 51558;
- требованиям по безопасности – ГОСТ Р МЭК 60065;
- требованиям по ЭМС – ГОСТ Р 50009, ГОСТ 30804.3.2, ГОСТ 30804.3.3;
- степени защиты от поражения электрическим током – III классу ГОСТ 12.2.007.0.

Климатическое исполнение изделия соответствует **УХЛ1, 5 ГОСТ 15150**. Степень защиты **IP66/IP68**.

Общие указания:

Проверьте комплектность поставки и наличие штампа торгующей организации в настоящем паспорте.

Комплект поставки:

1. Видеокамера в термокожухе ТГБ-5-210-24/12 ..... 1 шт.
2. Кронштейн ..... 1 шт.
3. Солнцезащитный козырёк ..... 1 шт.
4. Ключ шестигранный Г-образный 3мм ..... 1 шт.
5. Паспорт ..... 1 шт.
6. Силикагель ..... 1 шт.
7. Упаковочная тара ..... 1 шт.
8. Руководство по запуску IP-камеры ..... 1 шт.

ОБРАЗЕЦ

Основные технические характеристики:

№ п/п	Характеристика	ТВК-61IP-5Г-M2812-24VDC	ТВК-62IP-5Г-M2812-24VDC
1	Тип камеры	цветная «день-ночь» (электромеханический ИК-фильтр)	
2	Матрица	1/2,8” CMOS	
3	Разрешение	1920x1080 (Full HD) (2 Мп)	
4	Видеокодеки	H.265+, H.265, H.264, MJPEG	
5	Многопотоковая передача	одновременная передача двух потоков	
6	Частота кадров при Full HD	до 30 к/с	
7	Сетевой интерфейс	10/100 Base Ethernet	
8	Чувствительность при F=1,2 и f_{min}	0,001лк (днем) / 0,0001 лк (ночью)	
9	Фокусное расстояние объектива (f)	2,7-13,5 мм	2,7-13,5 мм
10	Автоматическая регулировка диафрагмы	есть	
11	Динамический диапазон	80 Дб	
12	Система шумоподавления	3D-DNR	
13	Карта памяти	-	максимум 64G TF Card
14	Кнопка сброса (RESET)	-	есть
15	Дискретные входы / выходы (AL_IN / AL_OUT)	-	1/1
16	Интерфейс RS485	-	есть
17	Аналоговый выход	-	BNC
18	Поддерживаемые сетевые протоколы	TCP/IP, UDP, RTP, RTSP, RTCP, HTTP, DNS, DDNS, DHCP, FTP, NTP, PPPOE, SMTP, UPNP	
19	Поддержка ONVIF	ONVIF 2.4	
20	Напряжение питания	24 В DC ±10%	
21	Мощность обогрева*	17,6 Вт / 11,2 Вт	
22	Потребляемая мощность:	в режиме включенного обогрева: 24,6 Вт / 18,2 Вт в режиме выключенного обогрева: 7 Вт	
23	Вывод кабеля	2 гермоввода ∅ каб. 8-4,5 мм	
24	Климатические условия работы	диапазон рабочих температур: при мощности обогрева 17,6 Вт -65°С ÷ +50°С при мощности обогрева 11,2 Вт -45°С ÷ +50°С влажность воздуха до 100% при +25°С	
25	Температура холодного запуска откл./вкл.	-10°С±3°С / -5°С±3°С	
26	Габаритные и установочные размеры	см. рис.1	
27	Вес в упаковке	2,5 кг	
28	Режим работы	круглосуточный	
29	IP адрес	192.168.1.100; логин: admin; пароль: admin	

** Джампер X3 установлен в положение «17» - мощность обогрева 17,6 Вт, для изменения мощности на 11,2 Вт джампер X3 необходимо переставить в положение «11» (см. рис.2,3).

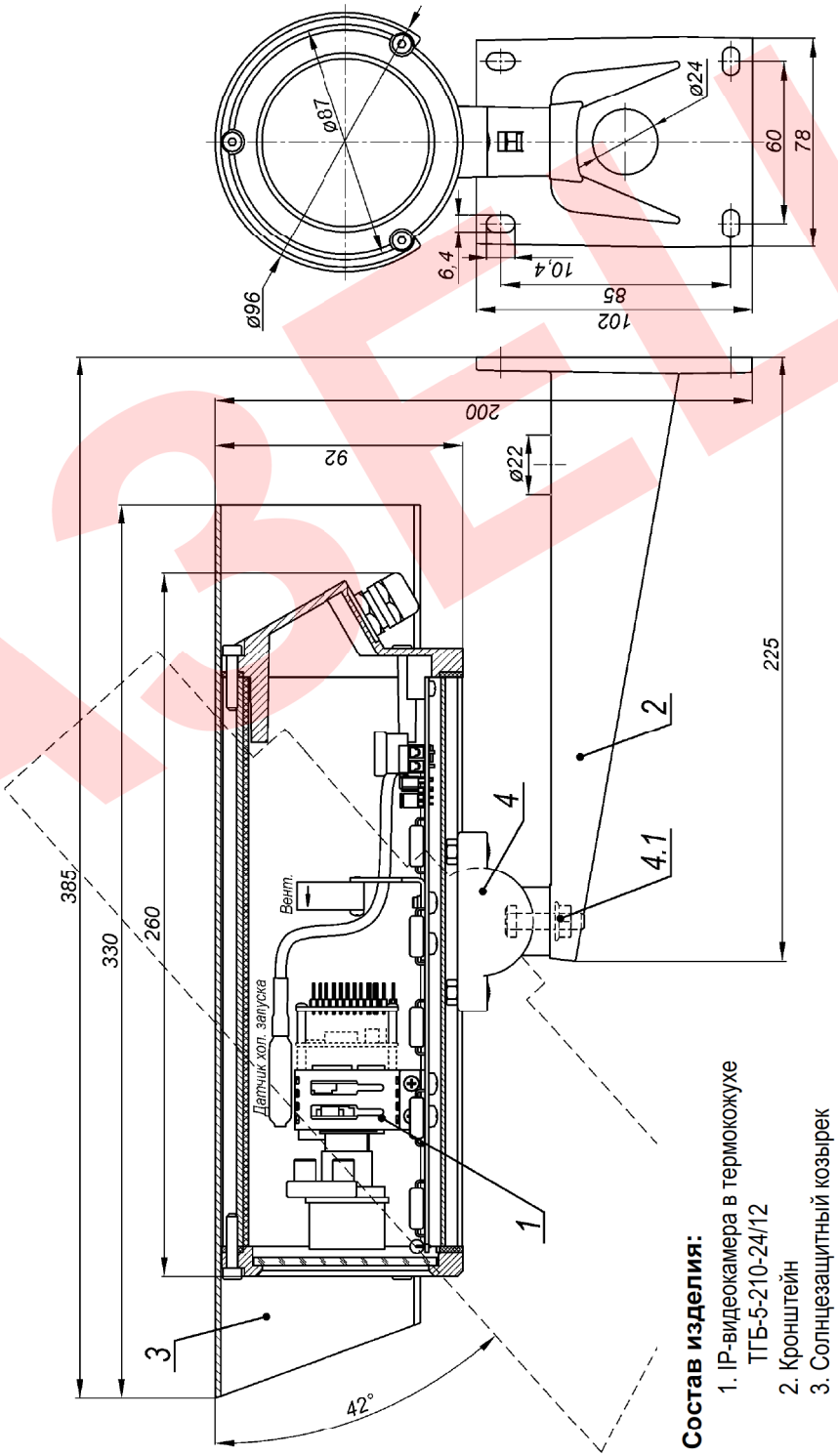

Рис.1 Состав изделия. Габаритные и установочные размеры

Состав изделия:

1. IP-видеокамера в термокожухе ТГБ-5-210-24/12
2. Кронштейн
3. Солнцезащитный козырек
4. Шарнир
   4.1. Гайка болта фиксации шарнира

ОБРАЗЕЦ