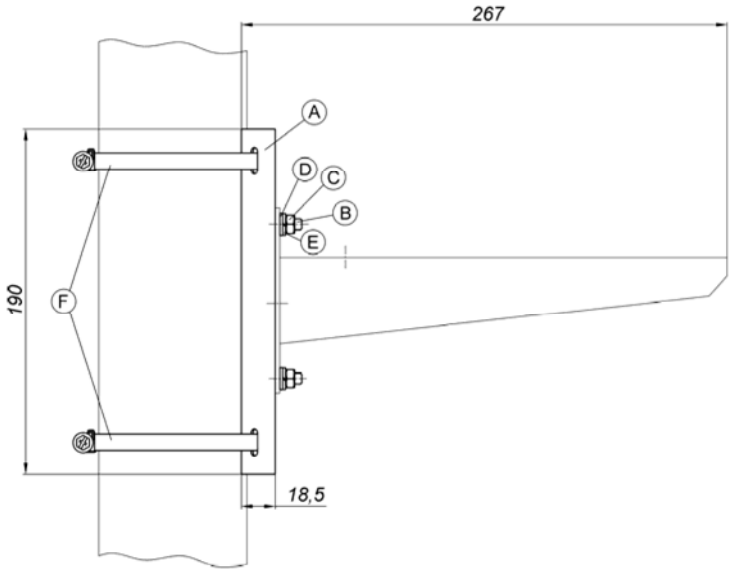

КОМПЛЕКТАЦИЯ

Поз.	Изобр.	Кол.
A		1
B	M6x16	4
C	M6	4
D	6	4
E	6	4
F	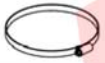	2

Рис.5 Монтаж кронштейна КС-4 на опору (круглую или квадратную)

ГАРАНТИЙНЫЕ ОБЯЗАТЕЛЬСТВА

Изготовитель гарантирует соответствие изделия требованиям указанных в данном паспорте ТУ и ГОСТ при соблюдении потребителем условий транспортирования, хранения, монтажа и эксплуатации.

Гарантийный срок эксплуатации – **36 месяцев** со дня продажи изделия производителем или авторизованной торговой организацией. При отсутствии отметки о дате продажи в паспорте, гарантийный срок исчисляется с даты производства изделия. Гарантийный срок хранения – **24 месяца** со дня выпуска изделия.

ГАРАНТИЙНЫЙ ТАЛОН

Наименование

Напряжение питания

Зав.№ и дата выпуска

Комплект модификации _____

Представитель ОТК предприятия - изготовителя _____

Отметка торгующей организации _____

Дата продажи _____

Адрес предприятия-изготовителя: 192029, Россия, Санкт-Петербург, Пр. Обуховской Обороны 86, литера К, ООО «Тахион»
Тел: (812) 327-1201, 8-800-222-44-62, с 10.00 до 17.00 по рабочим дням.
Адрес в Интернете: www.tahion.spb.ru E-mail: info@tahion.spb.ru

ТАХИОН

Видеокамера взрывозащищённая сетевая наружной установки

"ТВК-184 IP ВБ "

в гермобоксе (термокожухе) ТГБ-8Г Ex

PBExdI X / 1ExdIICT6 X

ПАСПОРТ

ИМПФ.463159.024-04 ПС

EAC

Сертификат соответствия № ТС RU C-RU.ВН02.В.00098
ОС ВСИ «ВНИИФТРИ»

Адрес предприятия-изготовителя: 192029, Россия, Санкт-Петербург, Пр. Обуховской Обороны 86, литера К, ООО «Тахион»
Тел: (812) 327-1201, 8-800-222-44-62, с 10.00 до 17.00 по рабочим дням.
Адрес в Интернете: www.tahion.spb.ru E-mail: info@tahion.spb.ru

ОБРАЗЕЦ

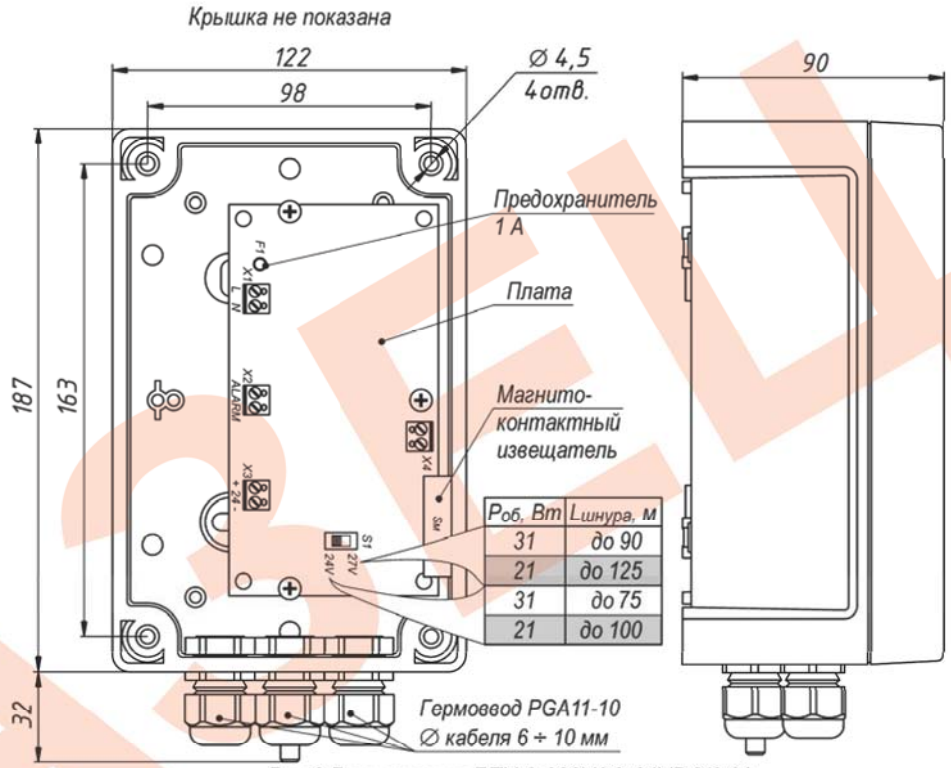

Рис.3 Блок питания БПУ-2-220VAC-24VDC/2,0А

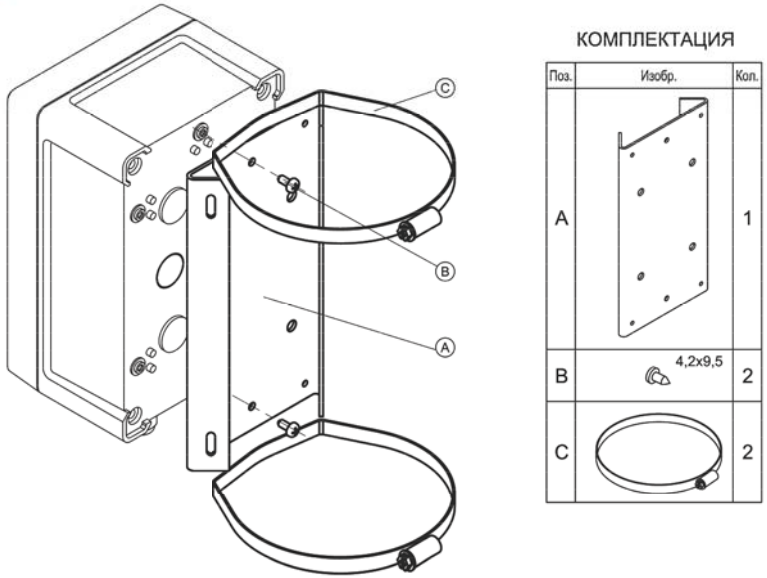

Рис.4 Монтаж блока питания на кронштейн КС-1

ОБРАЗЕЦ

Подготовка к работе:

1. Установить кронштейн на штатное место и закрепить на нём термокожух.

2. Ослабив болты и винты фиксации шарнира (поз.5.1 и 5.2 рис.1), установить термокожух на нужное направление обзора, после чего надежно зафиксировать шарнир затянув выше перечисленные болты и винты.

3. Заземлить термокожух с помощью болта заземления (поз.6 рис.1).

4. Монтаж и подключение блока питания и сети Ethernet произвести в соответствии с руководством по эксплуатации ИМПФ.463132.025 РЭ (п.3) и рис.3 данного паспорта.

5. При необходимости настройки объектива, выкрутить 6 винтов крепления задней крышки термокожуха, выдвинуть модуль видеокамеры из кожуха, настроить фокус. Установить модуль видеокамеры обратно в кожух, убедившись, что резиновое кольцо задней крышки не повреждено. Закрутить 6 винтов крепления задней крышки с усилием 5±0,5Нм.

Примечание. Открывать термокожух и подключать/настраивать видеокамеру рекомендуется в сухую погоду. При работах в условиях повышенной влажности перед закрытием термокожуха его внутренний объем необходимо просушить феном с температурой воздуха +50...+60°С.

Внимание! При транспортировке изделия от завода-изготовителя до места установки возможна расфокусировка изделия, данный случай не является гарантийным. Для настройки фокуса объектива необходимо действовать согласно п.5 раздела «Подготовка к работе».

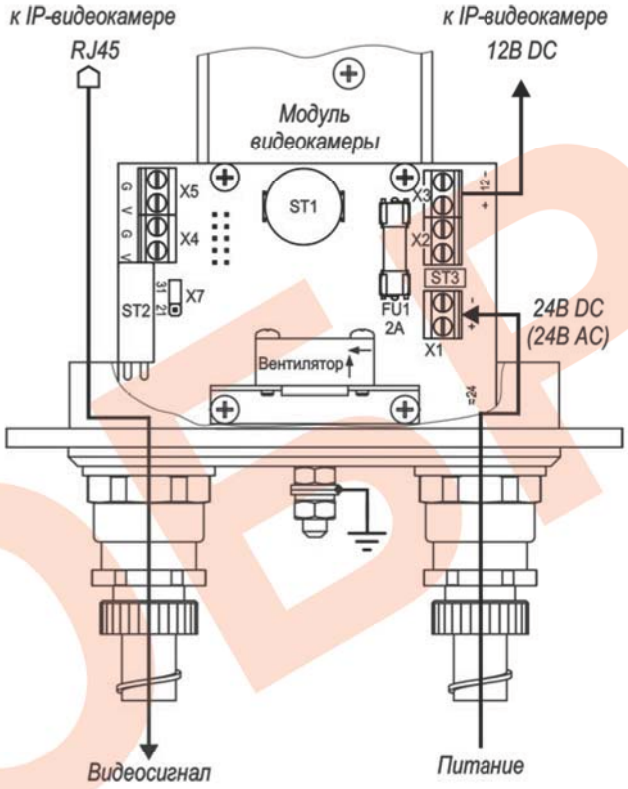

Рис.2 Схема подключения IP-видеокамеры

Назначение:

Видеокамера сетевая наружной установки ТВК-184 IP ВБ (далее изделие) предназначена для визуального (на экране монитора) наблюдения охраняемых объектов во взрывоопасных зонах 1 и 2 (при классификации по зональному признаку) или взрывоопасных зонах классов В-1, В-1а, В-1г, где возможно образование взрывоопасных смесей категории IIA и IIB групп Т1÷Т6 в соответствии с главой 7.3 «Правил устройства электроустановок» без какой-либо дополнительной защиты. Материал термокожуха видеокамеры – нержавеющая кислотостойкая аустенитная сталь.

Видеокамера выполнена в термокожухе ТГБ-8Г Ex с маркировкой взрывозащиты **PBExdI X / 1ExdIICT6 X** со степенью защиты обеспечиваемой оболочкой – **IP66/IP67** и по уровню защиты относится к особовзрывобезопасному электрооборудованию. Климатическое исполнение изделия соответствует **УХЛ1, 5** ГОСТ 15150.

Изделие обеспечивает:

- автоматическое включение/отключение встроенного обогревателя в заданном диапазоне температур;
- преобразование ряда входных напряжений в стандартный ряд напряжений питания видеокамер;
- безаварийное включение электропитания видеокамеры при отрицательной температуре внутри термокожуха, обеспечивая надежную работу видеокамеры при перерывах в электропитании и исключая выход видеокамеры из строя при запуске;
- две ступени мощности обогрева, что позволяет использовать изделие в разных климатических зонах в соответствии с ГОСТ 15150;
- аварийное отключение входного напряжения при достижении температуры +70ºС внутри термокожуха.

Модуль видеокамеры изолирован от корпуса термокожуха.

Смотровое окно выполнено из ударопрочного калёного стекла.

Изделие выпускается по техническим условиям ТУ 4372-056-31006686-2015.

Общие указания:

Проверьте комплектность поставки и наличие штампа торгующей организации в настоящем паспорте.

Комплект поставки:

1. Видеокамера в сборе ..... 1 шт.
2. Кронштейн ..... 1 шт.
3. Солнцезащитный козырёк ..... 1 шт.
4. Ключ шестигранный Г-образный 3мм ..... 1 шт.
5. Паспорт, РЭ, сертификат ..... 1 компл.
6. Руководство по эксплуатации IP-видеокамеры ..... 1 шт.
7. Упаковочная тара ..... 1 шт.

Приобретается по отдельной заявке:

1. Кронштейн КС-4 для крепления IP-видеокамеры ТВК-184 IP ВБ на опоры ∅; □ =115÷135мм (другой размер – под заказ). Монтаж кронштейна см. рис.5.
2. Блок питания БПУ-2-220VAC-24VDC/2,0A
3. Кронштейн КС-1 для крепления блока питания БПУ-2-220VAC-24VDC/2,0A на опоры ∅; □ =115÷135мм (другой размер – под заказ). Монтаж кронштейна см. рис.4.

ОБРАЗЕЦ

Основные технические характеристики:

№ п/п	Характеристика	ТВК-184IP ВБ в ТГБ-8Г Ex- 24/12(24); ~24/12(~24)			
1	Модель видеокамеры	AXIS M1135	Разрешение 1920x1080 (2 Мр); чувствительность 0,15 лк (цвет)/ 0,03 лк (ч/б); Объектив 3-10.5 мм		
		AXIS P1375	Разрешение 1920x1080 (2 Мр); чувствительность 0,05 лк (цвет)/ 0,01 лк (ч/б); Объектив 2,8-10 мм		
		AXIS P1377	Разрешение 2592x1944 (5 Мр); чувствительность 0,13 лк (цвет)/ 0,03 лк (ч/б); Объектив 2,8-8 мм		
2	Напряжение питания	24 В ±10% DC		24 В ±10% AC *	
3	Напряжение/ток внутреннего источника питания	12 В ±10% DC / 1,5 А			
4	Температура вкл./откл. обогрева	20°C±3°C / 25°C±3°C			
5	Мощность обогрева	31 Вт	21 Вт **	31 Вт	21 Вт **
6	Максимальная потребляемая мощность	37 Вт	27 Вт	37 Вт	27 Вт
7	Диапазон рабочих температур	- 60°C ÷ +50°C	- 40°C ÷ +50°C	- 60°C ÷ +50°C	- 40°C ÷ +50°C
8	Влажность воздуха	до 100% при +25°C			
9	Температура холодного запуска откл./вкл.	-10°C±3°C / -5°C±3°C			
10	Габаритные размеры	см. рис.1			
11	Вес с упаковкой	не более 8 кг			
12	Режим работы	круглосуточный			

* Напряжение питания 24В АС по отдельной заявке.
** Мощность обогрева 21 Вт по отдельной заявке.

Состав изделия: (см. рис.1)

1. IP-видеокамера в термокожухе ТГБ-8Г Ex
2. Кронштейн
3. Солнцезащитный козырёк
4. Гермоввод для небронированного кабеля – Ø кабеля 3,2÷8,1* мм – 2 шт.
   4.1. Держатель металлорукава (РЗ-ЦХ-12 или МРПИ-12 – $Ø_{вн.}/Ø_{нар}$=12/15мм)
5. Шарнир
   5.1. Болт фиксации шарнира М6 – 3 шт.
   5.2. Винт фиксации шарнира М4 с цилиндрической головкой S=3мм – 2 шт.
6. Болт заземления

* Гермовводы для кабелей другого диаметра и других металлорукавов, а также для бронированных кабелей устанавливаются по отдельной заявке.

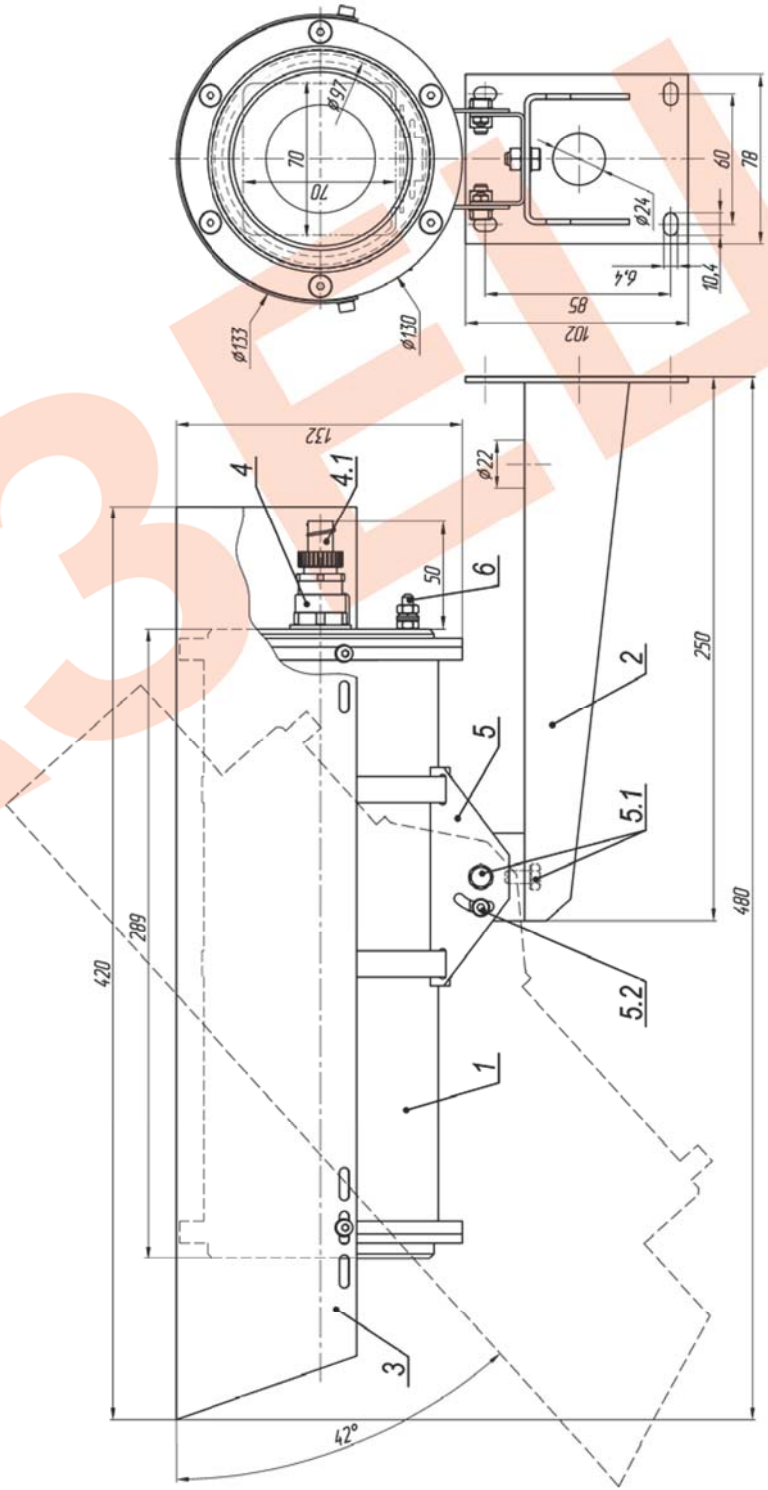

Рис.1 Габаритные и установочные размеры ТВК-184 IP ВБ

ОБРАЗЕЦ