

ВИДЕОКАМЕРА СЕТЕВАЯ СЕРИИ "КОРУНД-КОМПАКТ" С МОТОРИЗИРОВАННЫМ ОБЪЕКТИВОМ ТВК-62IP-5Г-М2812-24VDC (МОДЕЛЬ СНЯТА С ПРОИЗВОДСТВА)

Артикул: 10000259094

Сняты с производства

Category: Модели снятые с производства

Видеокамера сетевая наружной установки серии "Корунд-Компакт" **ТВК-62IP-5Г-М2812-24VDC** с моторизированным объективом наружной установки предназначена для визуального (на экране монитора) наблюдения охраняемых (контролируемых) объектов через информационные сети при непосредственном контакте с атмосферной средой без какой-либо дополнительной защиты.

Отличительной особенностью данной видеокамеры является наличие дискретных входов и выходов, так называемые "алармы". Так же данная видеокамера имеет композитный аналоговый видеовыход, который позволяет вывести изображение непосредственно с камеры на аналоговый монитор, с возможностью подстройки объектива через WEB-интерфейс

Видеокамера обеспечивает:

- автоматическое включение/отключение встроенного обогревателя в заданном диапазоне температур;
- защиту от холодного запуска IP-видеокамеры;
- две ступени мощности обогрева, что позволяет использовать в различных климатических зонах в соответствии с ГОСТ 15150;
- охлаждение IP-видеокамеры при повышенных температурах (встроенный вентилятор).

Видеокамера соответствует:

- техническим требованиям - ГОСТ Р 51558;
- требованиям по безопасности – ГОСТ Р МЭК 60065;
- требованиям по ЭМС – ГОСТ Р 50009, ГОСТ 30804.3.2, ГОСТ 30804.3.3;

- степени защиты от поражения электрическим током – III классу ГОСТ 12.2.007.0.

Климатическое исполнение изделия соответствует **УХЛ1, 5 ГОСТ 15150**.
Изделие выпускается по техническим условиям ТУ 26.30.50-077-31006686-2017.
Степень защиты **IP66/IP68**

Состав видеокамеры. Габаритные и установочные размеры:

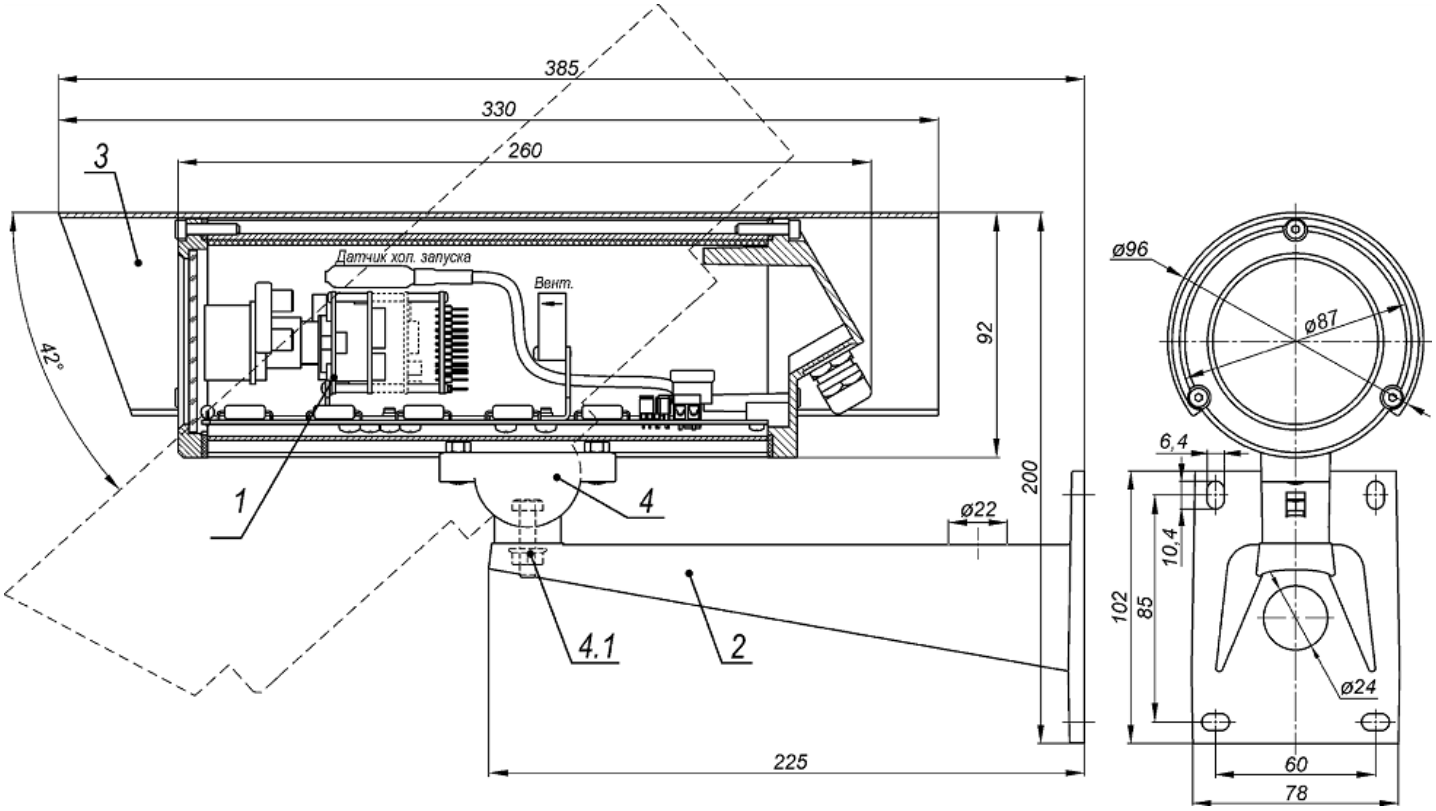

1. IP-видеокамера в термокожухе ТГБ-5-210-24/12	1шт.
2. Кронштейн	1шт.
3. Солнцезащитный козырек	1шт.
4. Шарнир	1шт.
4.1 Болт фиксации шарнира	1шт.

Схема подключения:

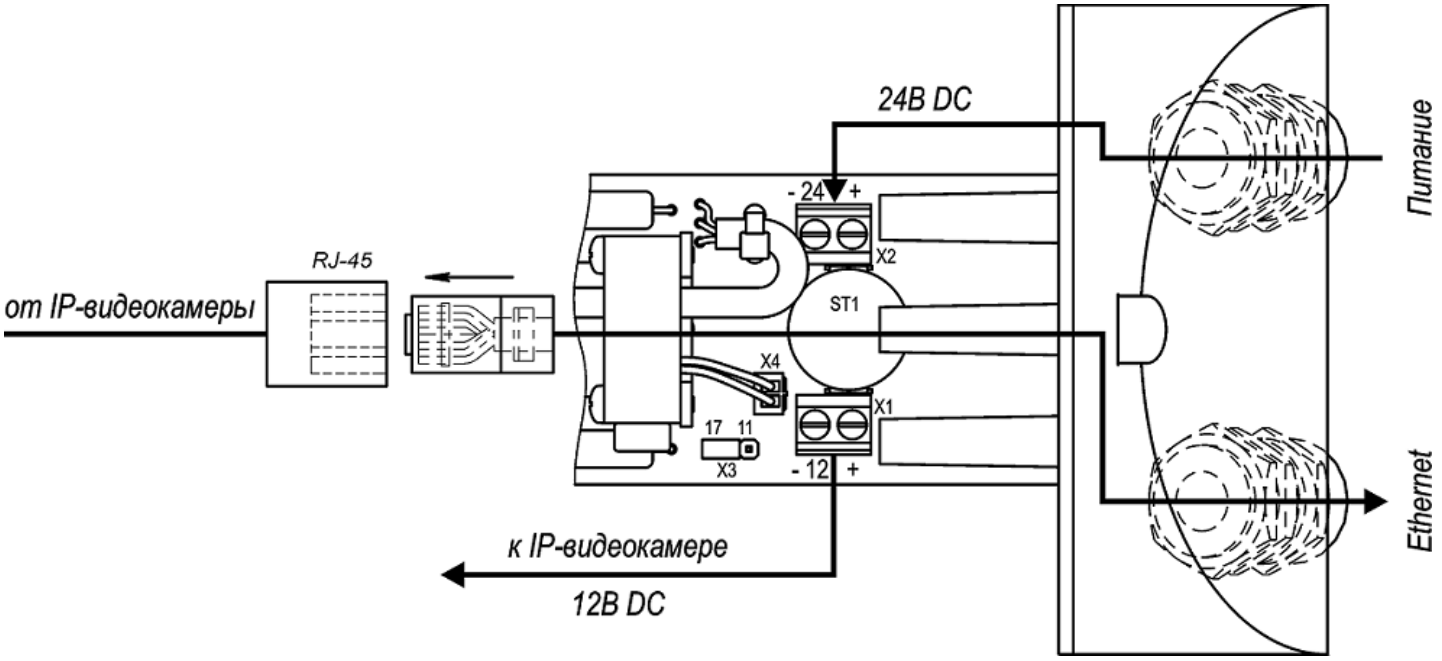

Обжимка кабеля кат.5е:

Вилка RJ45

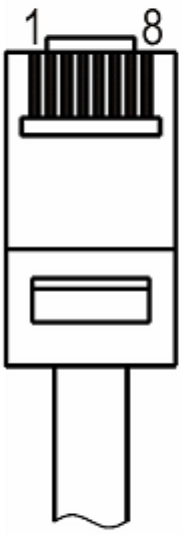

Стандарт TIA/EIA 568B

Конт.	Цепь (цвет)
1	+Tx (Б-Ор)
2	-Tx (Ор)
3	+Rx (Б-Зел)
4	(С)
5	(Б-С)
6	-Rx (Зел)
7	(Б-Кор)
8	(Кор)