

# ВИДЕОКАМЕРА СЕТЕВАЯ НАРУЖНОЙ УСТАНОВКИ ТВК-141-IP-7-V550-24VDC/AC (МОДЕЛЬ СНЯТА С ПРОИЗВОДСТВА)

Артикул: 01275

**Сняты с производства**

**Category:** Модели снятые с производства

Видеокамера сетевая наружной установки **ТВК-141-IP-7-V550-24VDC/AC** предназначена для визуального (на экране монитора) наблюдения охраняемых (контролируемых) объектов через информационные сети при непосредственном контакте с атмосферной средой без какой-либо дополнительной защиты.

**Видеокамера обеспечивает:**

- автоматическое включение/отключение встроенного обогревателя в заданном диапазоне температур;
- безаварийное включение электропитания IP-видеокамеры при отрицательной температуре внутри термокожуха при перерывах в электропитании, исключая выход IP-видеокамеры из строя при запуске;
- охлаждение IP-видеокамеры при повышенных температурах (встроенный вентилятор);
- две ступени мощности обогрева, что позволяет оптимизировать электропотребление и использовать видеокамеры в разных климатических зонах в соответствии с ГОСТ 15150.

**Видеокамера соответствует:**

- техническим требованиям - ГОСТ Р 51558;
- требованиям по безопасности – ГОСТ Р МЭК 60065;
- требованиям по ЭМС – ГОСТ Р 50009, ГОСТ Р 51317.3.2, ГОСТ Р 51317.3.3;
- степени защиты от поражения электрическим током ГОСТ 12.2.007.0 - III классу;
- климатическому исполнению – **УХЛ1, 5** по ГОСТ 15150;
- степени защиты – **IP66/IP68** по ГОСТ 14254.

Модуль видеокамеры изолирован от корпуса термокожуха. Видеокамера выпускается по техническим условиям **ТУ 26.30.50-077-31006686-2017.**

## Габаритные и установочные размеры:

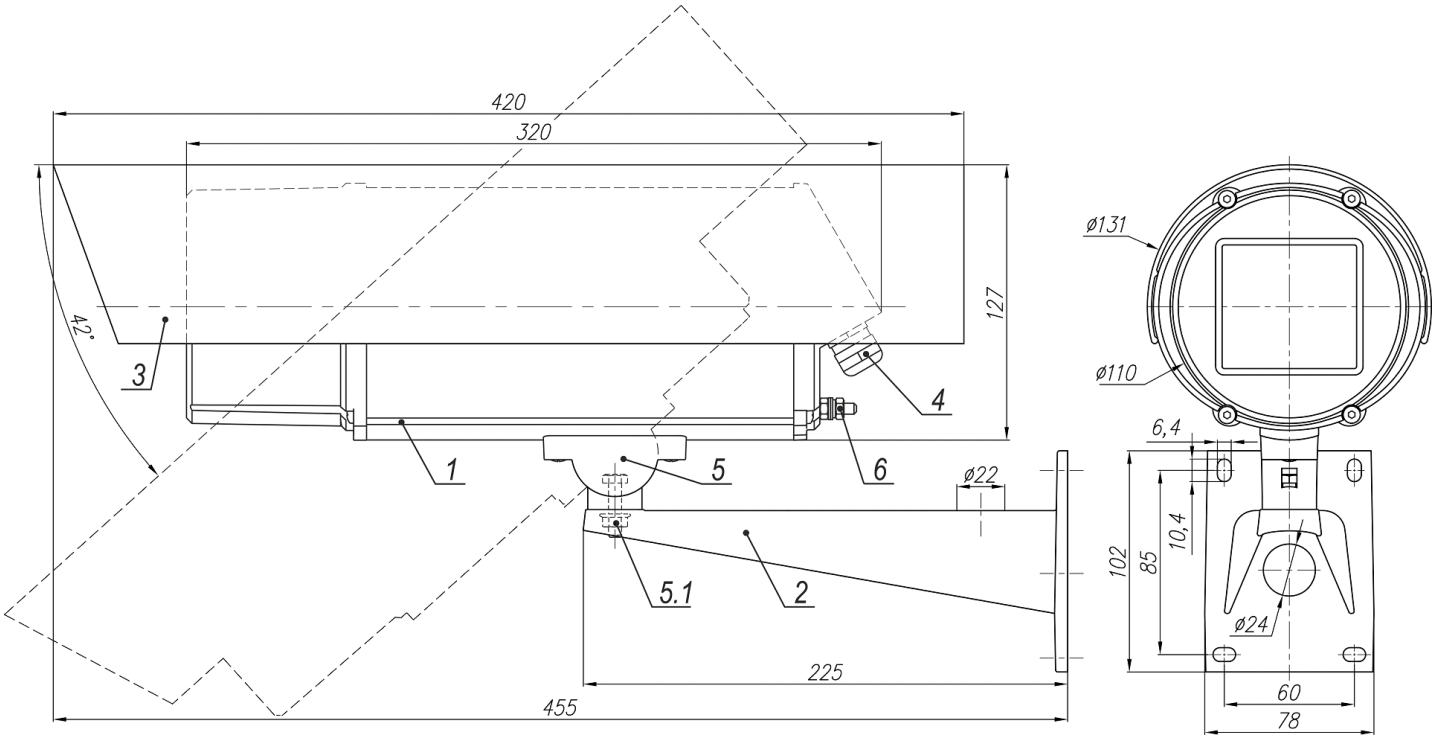


1. Видеокамера серии ТВК
2. Кронштейн
3. Солнцезащитный козырёк
4. Кабельные вводы PG11, Ø кабеля 6–10* мм – 2 шт. (один кабельный ввод имеет заглушку)
5. Шарнир
5.1. Гайка болта фиксации шарнира
6 Клемма заземления

* Кабельные вводы для кабелей другого диаметра устанавливаются по отдельной заявке.

## Схема подключения:

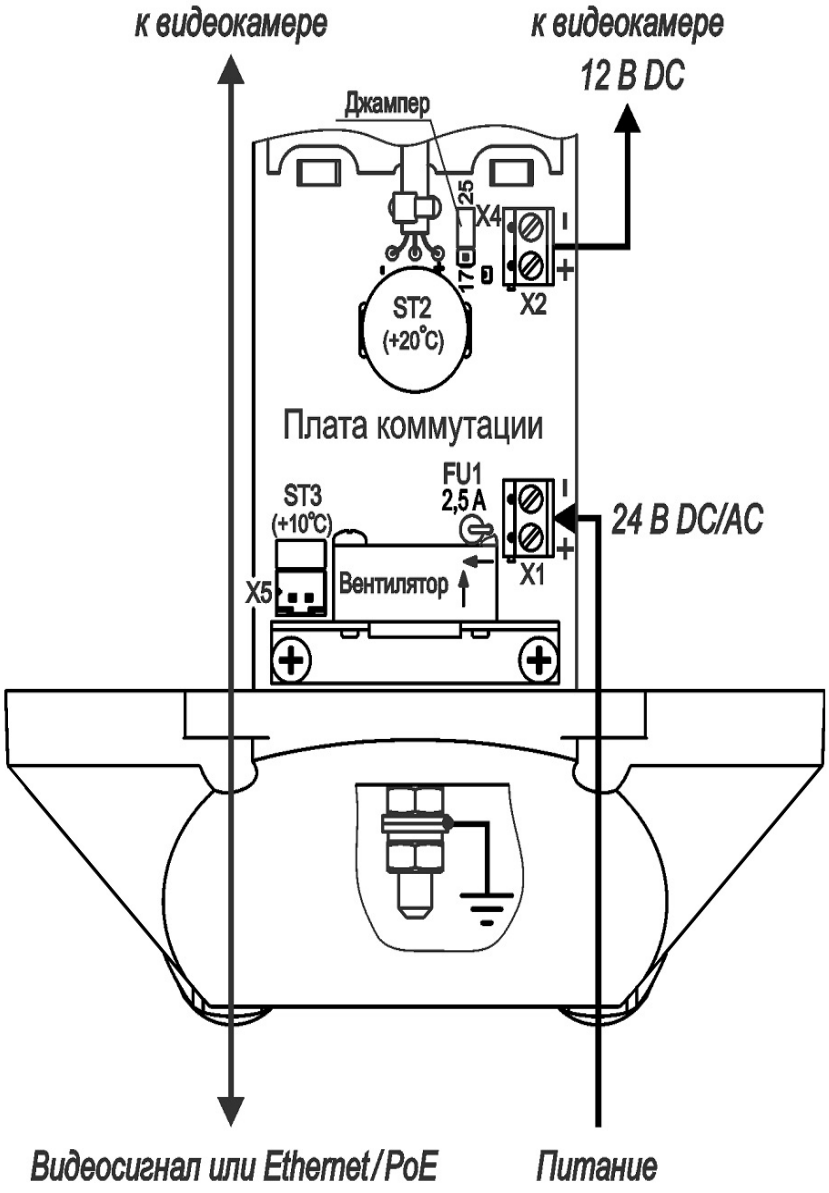


## Структура условного обозначения видеокамеры ТВК-XX-IP-7:

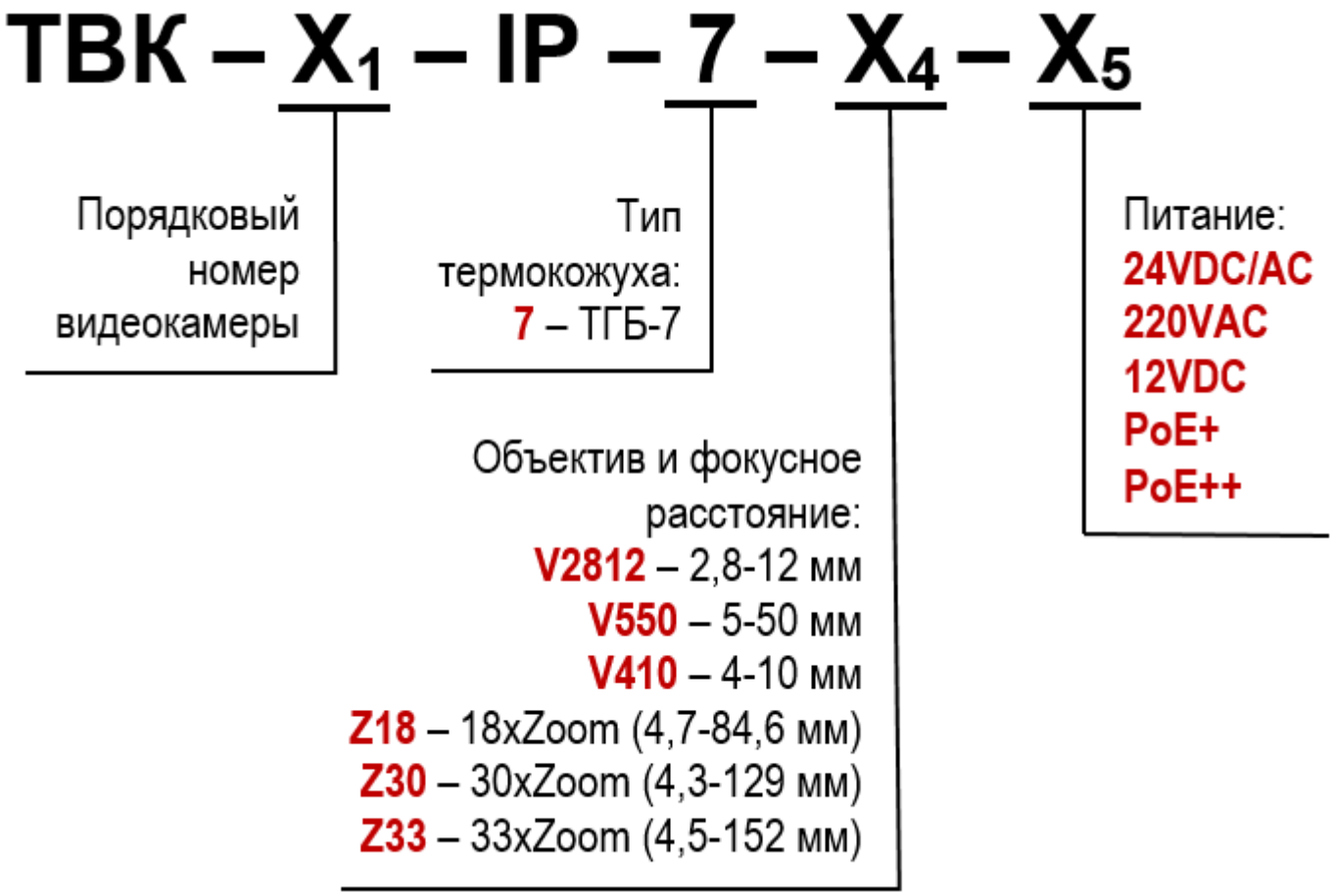
ТВК – X1 – IP – 7 – X4 – X5
Порядковый номер видеокамеры
Тип термокожуха:
7 – ТГБ-7
Объектив и фокусное расстояние:
V2812 – 2,8-12 мм
V550 – 5-50 мм
V410 – 4-10 мм
Z18 – 18xZoom (4,7-84,6 мм)
Z30 – 30xZoom (4,3-129 мм)
Z33 – 33xZoom (4,5-152 мм)
Питание:
24VDC/AC
220VAC
12VDC
PoE+
PoE++