ТЕРМОКОЖУХ ВЗРЫВОЗАЩИЩЕННЫЙ ДЛЯ ТЕПЛОВИЗОРОВ (1EX DB IIC T6 GB X / EX TB IIIC T80°C DB X) ТГБ-4Г ТВ EX IIC-24/12

Артикул: 12010
521 730 руб 521 730руб.

Категории: Взрывозащищенное оборудование, Взрывозащищенные термокожухи, Для тепловизоров, Для тепловизоров, Термокожухи

Термокожух **ТГБ-4Г ТВ Ex IIC-24/12** предназначен для установки видеокамеры тепловизионной (тепловизора) с объективом и защиты их от воздействия окружающей среды (влаги и отрицательных температур) во взрывоопасных зонах 1 и 2 (при классификации по зональному принципу) или взрывоопасных зонах классов В-1, В-1а, В-1г, где возможно образование взрывоопасных газовых смесей категорий IIA, IIB групп Т1÷Т6 в соответствии с главой 7.3 «Правил устройства электроустановок».

Термокожух ТГБ-4Г ТВ Ex IIC-24/12 выполнен в виде взрывонепроницаемой оболочки по ГОСТ 30852.0-2002 с маркировкой взрывозащиты **1Ex db IIB T6 Gb X / Ex tb IIIC T80°C Db X** со степенью защиты обеспечиваемой оболочкой – **IP66/IP68** и по уровню защиты относится к взрывобезопасному электрооборудованию.

Изделие обеспечивает:

- автоматическое включение/отключение встроенного обогревателя в заданном диапазоне температур;
- преобразование ряда входных напряжений в стандартный ряд напряжений питания видеокамер;
- безаварийное включение электропитания видеокамеры при отрицательной температуре внутри термокожуха, обеспечивая надежную работу видеокамеры при перерывах в электропитании и исключая выход видеокамеры из строя при запуске;
- две ступени мощности обогрева, что позволяет использовать термокожух в разных климатических зонах в соответствии с ГОСТ 15150-69;

Модуль видеокамеры изолирован от корпуса термокожуха.

Изделие выпускается по техническим условиям ТУ 26.30.50-081-31006686-2019.

СОСТАВ. ГАБАРИТНЫЕ И УСТАНОВОЧНЫЕ РАЗМЕРЫ:

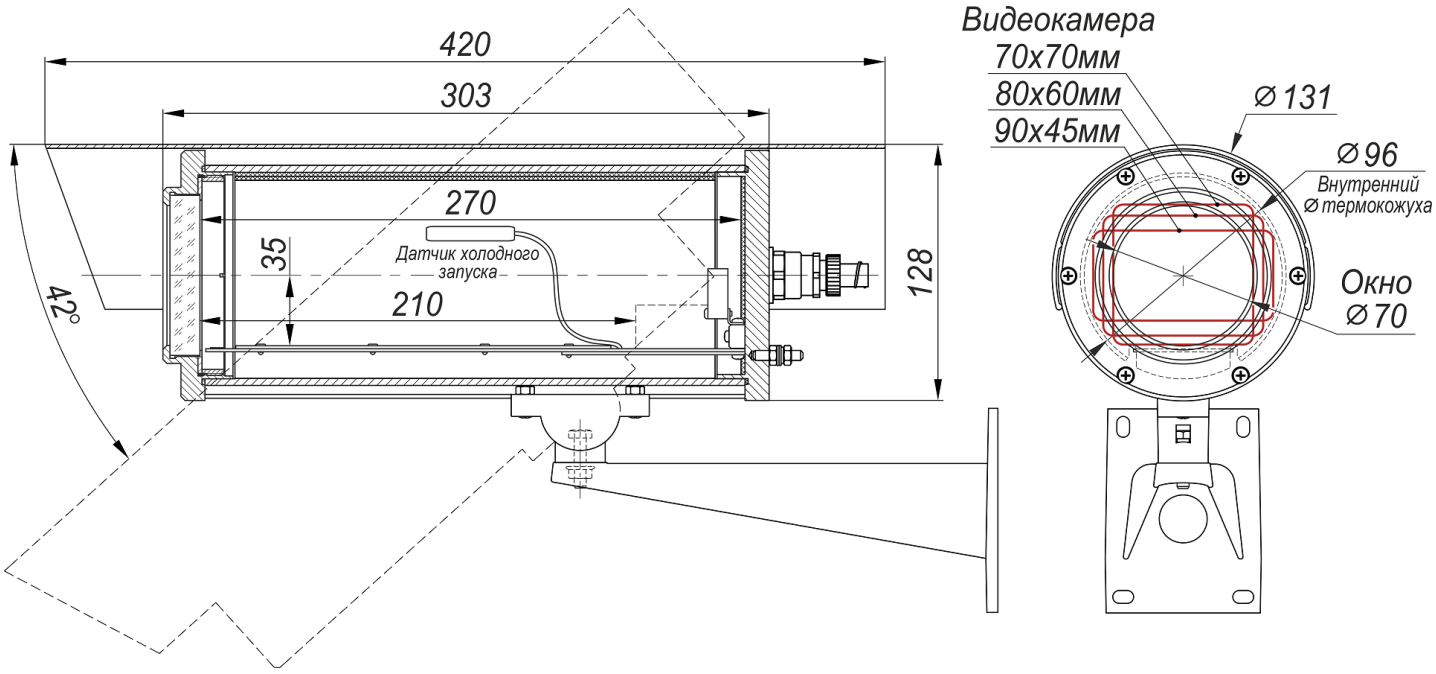

1	Термокожух ТГБ-4Г ТВ Ex IIC
2	Гермовводы для небронированного кабеля – Ø кабеля 3,2÷8,1*мм – 2 шт. (один гермоввод имеет заглушку)
2.1	Держатель металлорукава (РЗ-ЦХ-12 или МРПИ-12 – Øвн./Øнар=12/15мм)
3	Модуль для видеокамеры
4	Клемма заземления
5	Шарнир
5.1	Гайка болта фиксации шарнира

6	Кронштейн
7	Солнцезащитный козырёк
8	Вентилятор системы стабилизации температуры в термокожухе.

* Гермовводы для кабелей другого диаметра и других металлорукавов, а также для бронированных кабелей устанавливаются по отдельной заявке.
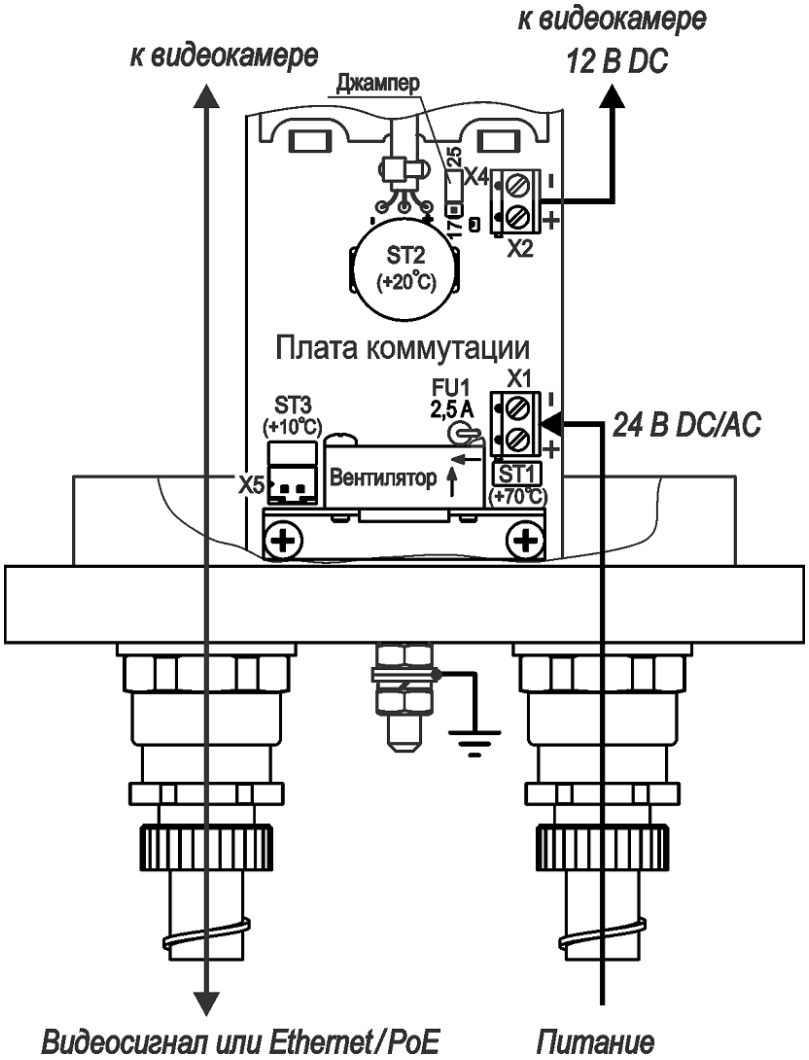
СХЕМА ПОДКЛЮЧЕНИЯ: