ТЕРМОКОЖУХ ИЗ НЕРЖАВЕЮЩЕЙ СТАЛИ ВЗРЫВОЗАЩИЩЕННЫЙ (PB EX DB I MB X / 1EX DB IIC T6 GB X / EX TB IIIC T80°C DB X) ТГБ-8Г EX-24/12

Артикул: 13001

202 860 руб 202 860руб.

Категории: Взрывозащищенное оборудование, Взрывозащищенные термокожухи, Из нержавеющей стали, Из нержавеющей стали, Термокожухи

Термокожух **ТГБ-8Г Ex-24/12** предназначен для установки сетевых (IP) и аналоговых видеокамер с объективами, ИК прожекторов и другого электронного оборудования и защиты его от воздействия окружающей среды (влаги, пыли и отрицательных температур). Материал изделия – нержавеющая кислотостойкая аустенитная сталь.

Область применения: обеспечение охраны, безопасности и контроля за технологическими процессами взрывоопасных и агрессивных производств нефтяной, нефтеперерабатывающей, нефтехимической, газовой, горнодобывающей и других промышленностей народного хозяйства, в том числе в рудниках и шахтах опасных по газу и пыли.

Место установки: наружные пространства и внутренние пространства помещений и шахт, классифицированные как взрывоопасные зоны классов 1, 2, 21 и 22 (при классификации по зональному принципу), где возможно образование взрывоопасной смеси группы I и взрывоопасных газовых смесей подгрупп IIA, IIB, IIC, пылевых сред подгрупп IIIA, IIIB, IIIC, температурных классов T1-T6 или взрывоопасные зоны класса B-I, B-Ia, B-Iб, B-Iг, согласно главе 7.3 «Правил устройства электроустановок» (ПУЭ).

Термокожух ТГБ-8Г Ex-24/12 выполнен в виде взрывонепроницаемой оболочки по ГОСТ 31610.0 (IEC 60079-0), ГОСТ IEC 60079-1, ГОСТ IEC 60079-31 с маркировкой взрывозащиты **PB Ex db I Mb X / 1Ex db IIC T6 Gb X / Ex tb IIIC T80°C Db X** со степенью защиты **IP66/IP68**, обеспечиваемой оболочкой**,** и по уровню защиты относится к взрывобезопасному

электрооборудованию.

Термокожух обеспечивает:

- отключение питания термокожуха при повышении температуры внутри его выше +70°С (из-за климатических факторов - в летний период) и восстановление питания после понижения температуры ниже +60°С;
- автоматическое включение/отключение встроенного обогревателя в заданном диапазоне температур;
- две ступени мощности обогрева, что позволяет оптимизировать электропотребление и использовать термокожух в разных климатических зонах в соответствии с ГОСТ 15150;
- стабилизацию температуры видеокамеры (встроенный вентилятор);
- преобразование ряда входных напряжений в стандартный ряд напряжений питания видеокамер;
- безаварийное включение электропитания видеокамеры при отрицательной температуре внутри термокожуха при перерывах в электропитании, исключая выход видеокамеры из строя при запуске.

Модуль для установки видеокамеры изолирован от корпуса термокожуха.
Смотровое окно выполнено из ударопрочного закалённого стекла.
Изделие выпускается по техническим условиям ТУ 26.30.50-083-31006686-2021.

Термокожух соответствует:

- техническим требованиям – ГОСТ Р 51558;
- требованиям безопасности – ГОСТ Р МЭК 60065;
- требованиям по ЭМС – ГОСТ Р 50009, ГОСТ 30804.3.2, ГОСТ 30804.3.3;
- степени защиты от поражения электрическим током по ГОСТ 12.2.007.0 – III классу;
- климатическому исполнению – УХЛ1, 5 по ГОСТ 15150; степени защиты – IP66/IP68 по ГОСТ 14254.

СОСТАВ. ГАБАРИТНЫЕ И УСТАНОВОЧНЫЕ РАЗМЕРЫ:

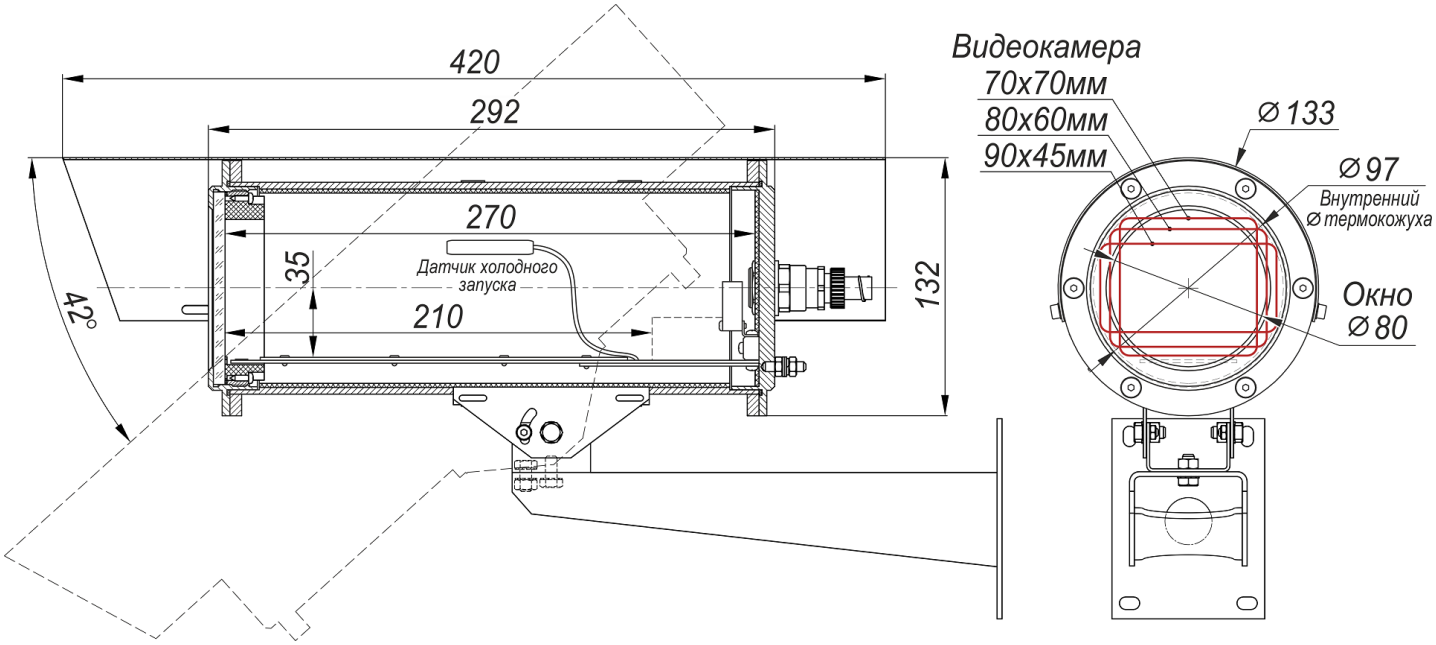

1	Термокожух	1 шт
2	Кабельные вводы для небронированного кабеля – Ø кабеля 3,1÷8,6**мм (один кабельный ввод имеет заглушку)	2 шт
2.1	Держатель металлорукава (РЗ-ЦХ-12 или МРПИ-12 – Øвн./Øнар=12/15мм)	1 шт
3	Модуль для установки видеокамеры	1 шт
4	Клемма заземления	1 шт
5	Шарнир	1 шт
5.1	Болт фиксации шарнира М6	4 шт
5.2	Болт и гайка фиксации шарнира	1 шт
5.3	Винты фиксации шарнира М4 цилиндрической головкой S=3 мм	2 шт
6	Кронштейн	1 шт

7	Солнцезащитный козырёк	1 шт
8	Вентилятор системы стабилизации температуры в термокожухе.	1 шт

** Кабельные вводы для кабелей другого диаметра устанавливаются по отдельной заявке.
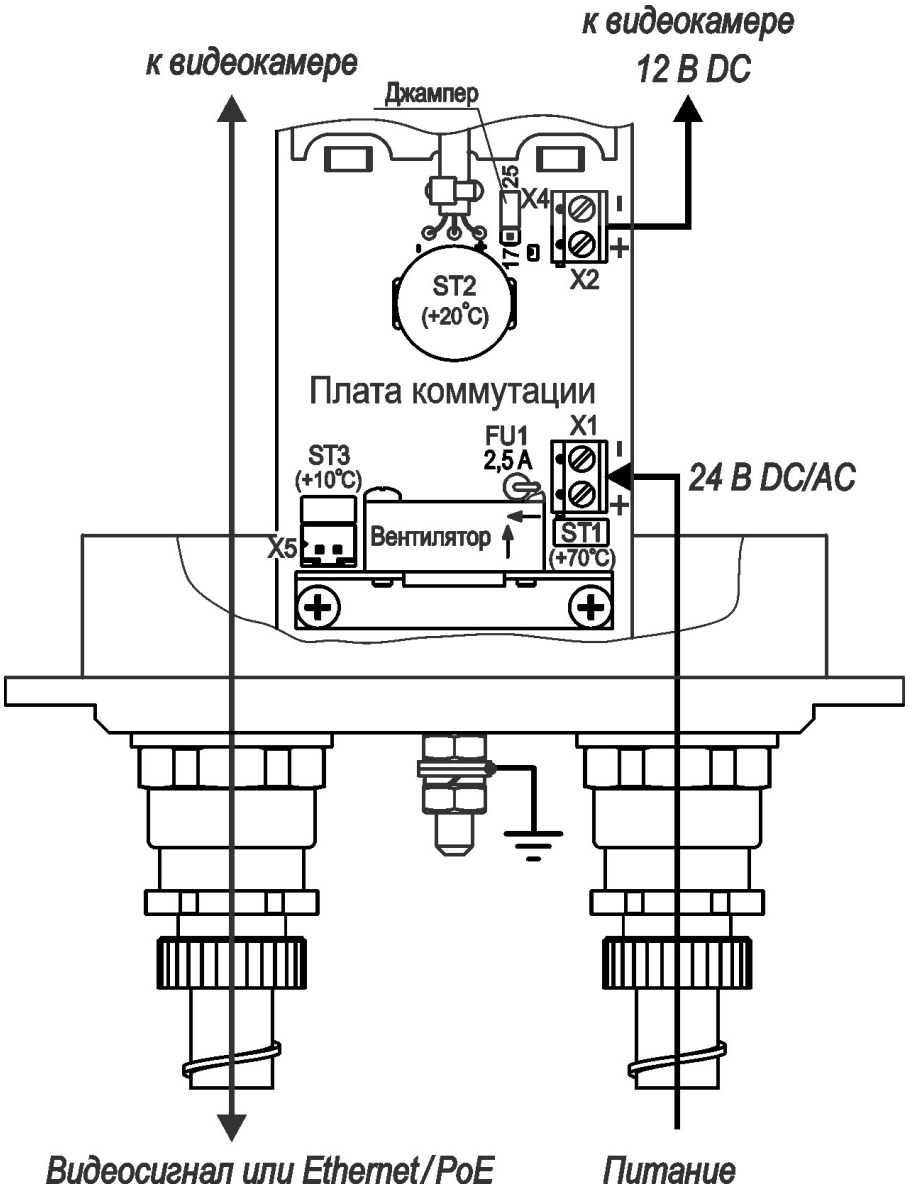
СХЕМА ПОДКЛЮЧЕНИЯ: