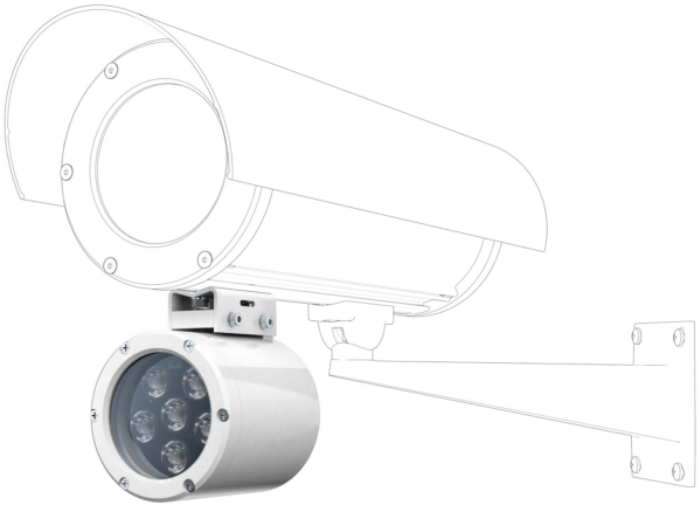

ПРОЖЕКТОР БЕЛОГО СВЕТА ВЗРЫВОЗАЩИЩЕННЫЙ ПБС-25/45 ВБ ИСП.88 А

Артикул: 10140

39 150 руб 39 150руб.

Категории: Аксессуары для термокожухов и видеокамер, Взрывозащищенное оборудование, Прожекторы, Прожекторы белого света, Прожекторы взрывозащищенные, Прожекторы взрывозащищенные белого света

Прожектор белого света взрывозащищенный **ПБС-25/45 ВБ исп.88 А** предназначен для освещения объектов в условиях недостаточной освещенности и в полной темноте, в составе систем видеонаблюдения совместно с видеокамерами. Область применения: обеспечение охраны, безопасности и контроля за технологическими процессами взрывоопасных производств нефтяной, нефтеперерабатывающей, нефтехимической, газовой и других промышленностей народного хозяйства, опасных по газу и пыли. Место установки: наружные пространства и внутренние пространства помещений, классифицированные как взрывоопасные зоны классов 1, 2, 21 и 22 (при классификации по зональному принципу), где возможно образование взрывоопасной смеси группы I и взрывоопасных газовых смесей подгрупп IIA, IIB, IIC, пылевых сред подгрупп IIIA, IIIB, IIIC, температурных классов T1-T6 или взрывоопасные зоны класса B-I, B-Ia, B-Iб, B-Iг, согласно главе 7.3 «Правил устройства электроустановок» (ПУЭ).

ПБС-25/45 ВБ исп.88 А выполнен в термокожухе ТГБ-4М Ex IIC исп.88 из алюминиевого сплава по ГОСТ 31610.0 (IEC 60079 0), ГОСТ IEC 60079-1, ГОСТ IEC 60079-31 с маркировкой взрывозащиты **1Ex db IIC T6 Gb X / Ex tb IIIC T80°C Db X** со степенью защиты обеспечиваемой оболочкой – **IP66/IP68** и по уровню защиты относится к взрывобезопасному электрооборудованию.

ПБС-25/45 ВБ исп.88 А имеет функцию включения/выключения «по команде» реле сигнализации и т.п.

Прожектор имеет защиту:

- от переполюсовки;

- аварийное отключение входного напряжения при достижении температуры оболочки термокожуха +70 ºС.

ПБС-25/45 ВБ исп.88 А выпускаются по техническим условиям ТУ 26.30.50-081-31006686-2019.

Прожектор соответствует:

- техническим требованиям – ГОСТ Р 51558;
- требованиям безопасности – ГОСТ Р МЭК 60065;
- требованиям ЭМС – ГОСТ Р 50009, ГОСТ 30804.3.2, ГОСТ 30804.3.3;
- степени защиты от поражения электрическим током – III классу по ГОСТ 12.2.007.0;
- климатическому исполнению – УХЛ1, 5 по ГОСТ 15150;
- степени защиты – IP66/IP68 по ГОСТ 14254.

СОСТАВ, ГАБАРИТНЫЕ И УСТАНОВОЧНЫЕ РАЗМЕРЫ

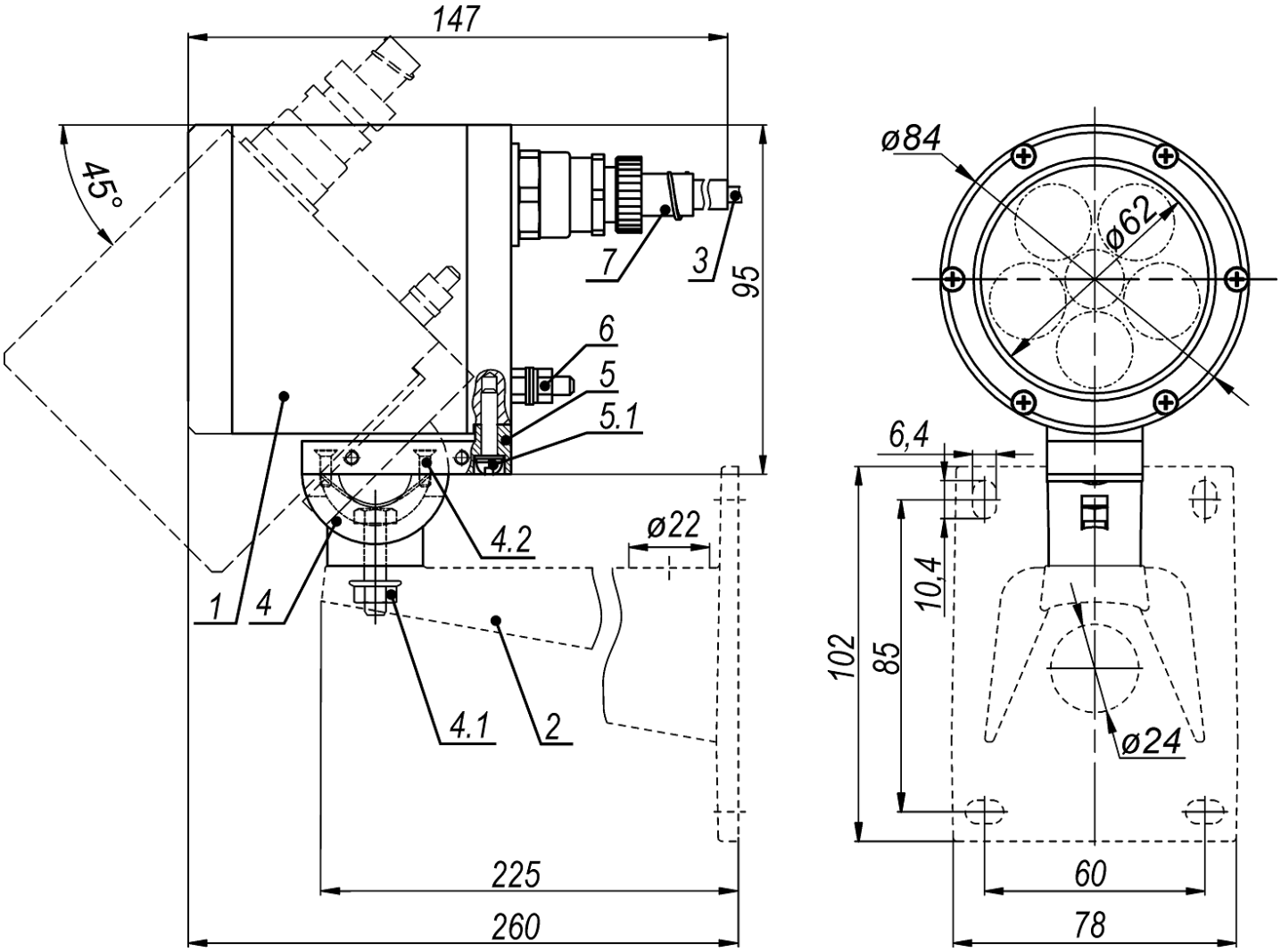

1.	Прожектор инфракрасный периметровый взрывозащищенный	1 шт.
2.	Кронштейн КТ-220 (поставляется по отдельной заявке)	1 шт.
3.	Кабель питания/управления (4х0.5мм² L=1 м, другая длина под заказ, max 20м)	1 шт.
4	Шарнир	1 шт.
4.1	Гайка болта фиксации шарнира	1 шт.
4.2	Винты крепления шарнира	4 шт.
5.	Основание прожектора	1 шт.

5.1	Винт крепления основания прожектора	2 шт.
6.	Болт заземления	1 шт.
7.	Держатель металлорукава (РЗ-ЦХ-12 или МРПИ-12 – $Ø_{вн.}/Ø_{нар}$=12/15мм)	1 шт.
8.	Винт М4х8	4 шт.
9.	Шайба стопорная 4	4 шт.
10.	Скоба (для крепления к видеокамере)	1 шт.
11.	Болт М5х10	2 шт.
12.	Шайба стопорная 5	2 шт.
13.	Гайка М5	2 шт.

Комплект крепления к термокожухам ТГБ-4М Ex и ТГБ-4М Ex IIC (поставляется по отдельной заявке)

14.	Планка (поставляется по отдельной заявке)	2 шт.
15.	Винт М4х8 (поставляется по отдельной заявке)	4 шт.
16.	Шайба стопорная 4 (поставляется по отдельной заявке)	4 шт.
17.	Основание термокожуха (поставляется по отдельной заявке)	1 шт.

УСТАНОВКА ПРОЖЕКТОРА

Установка прожектора на видеокамеру в термокожухах ТГБ-4Г Ex, ТГБ-4Р Ex, ТГБ-4Г Ex IIC и ТГБ-4Р Ex IIC

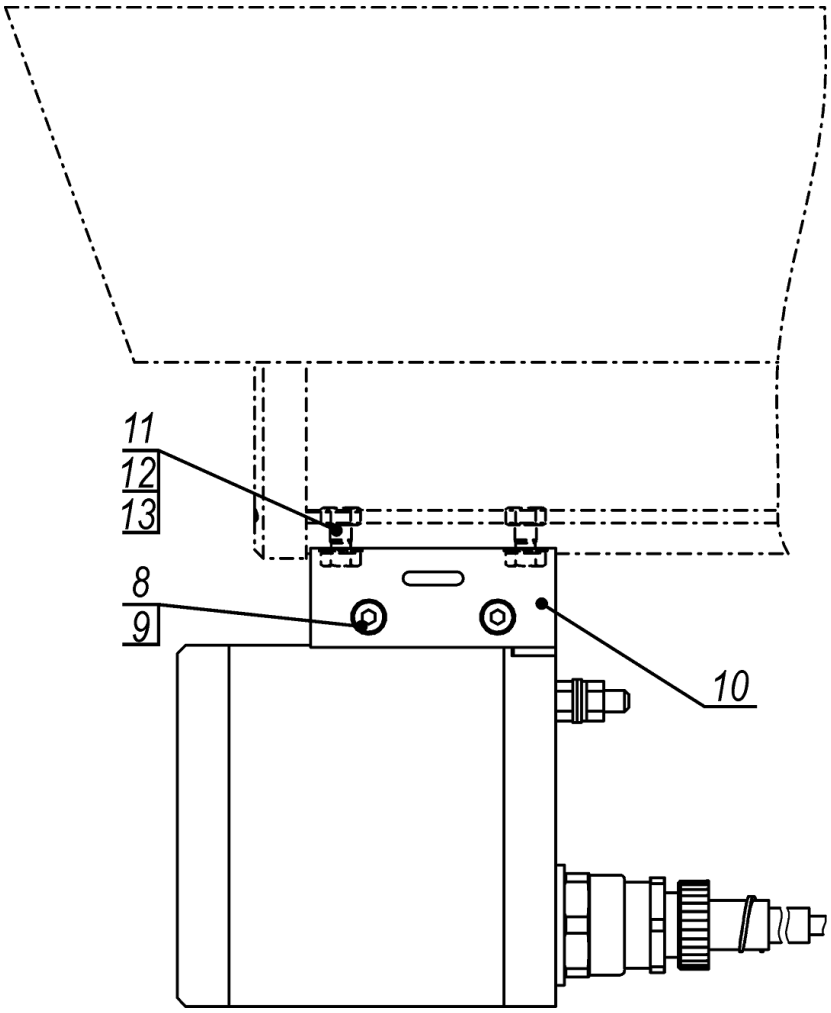

Установка прожектора на видеокамеры других типов

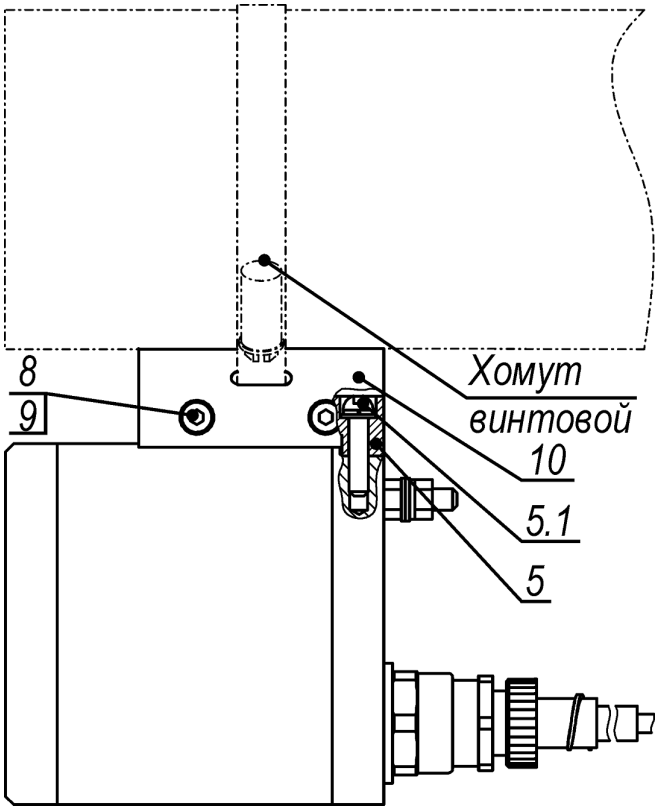

Установка прожектора на видеокамеры в термокожухах ТГБ-4М Ex и ТГБ-4М Ex IIC

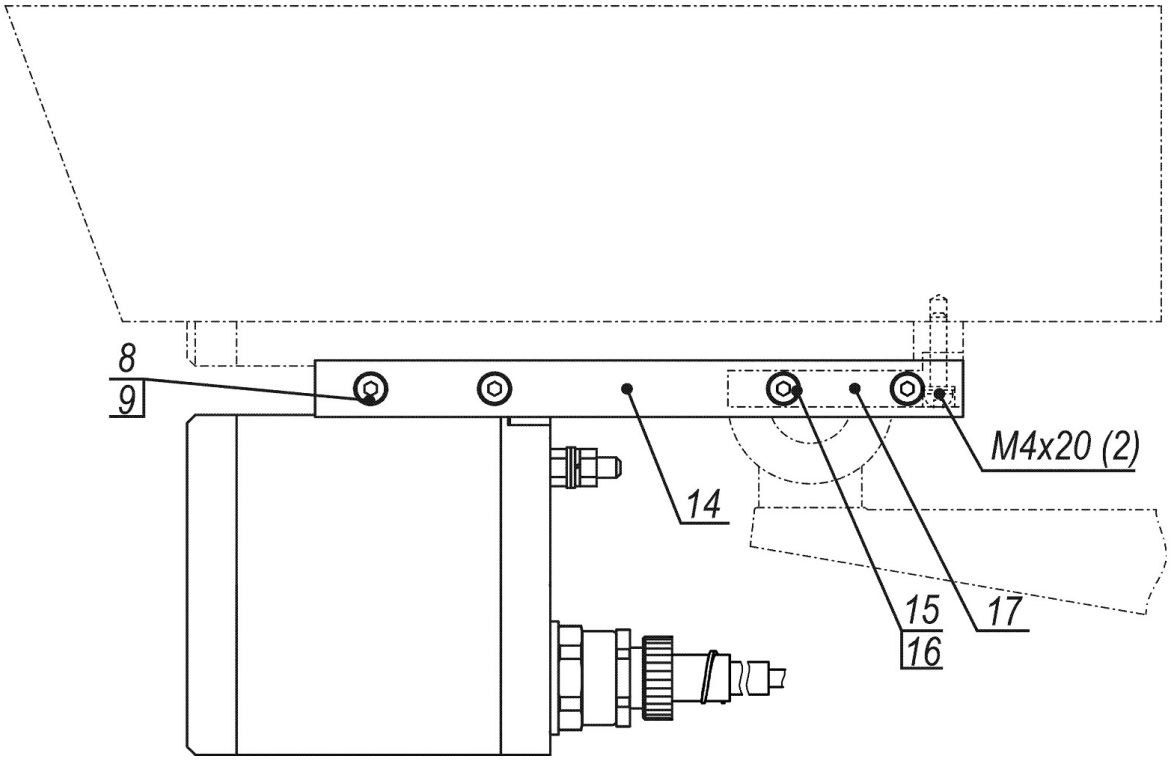

ПОДКЛЮЧЕНИЕ И УПРАВЛЕНИЕ

Варианты подключения питания

Вариант подключения питания от бокса видеокамеры

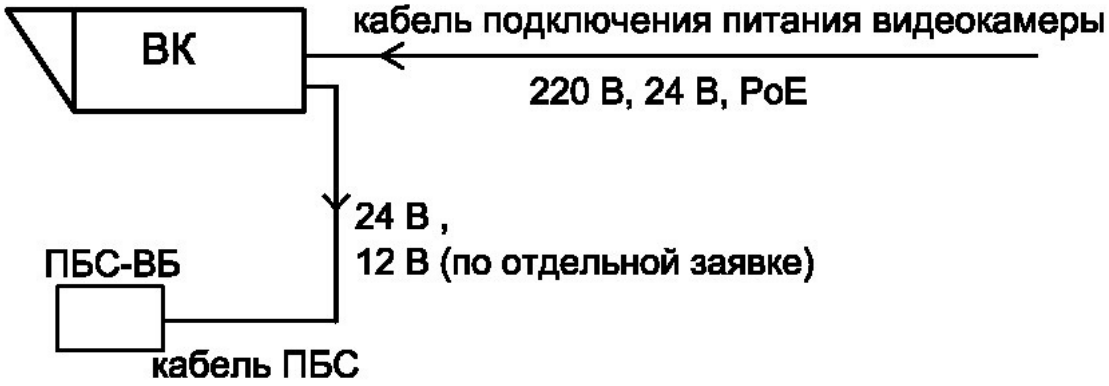

Варианты подключения питания через монтажную коробку

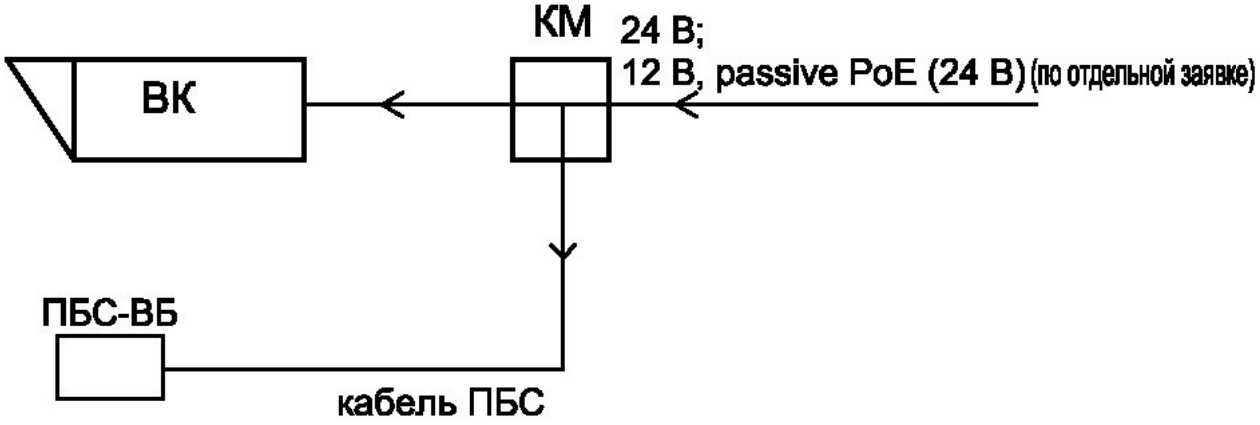

Варианты управления

Включение/выключение ПБС-ВБ от реле видеокамеры

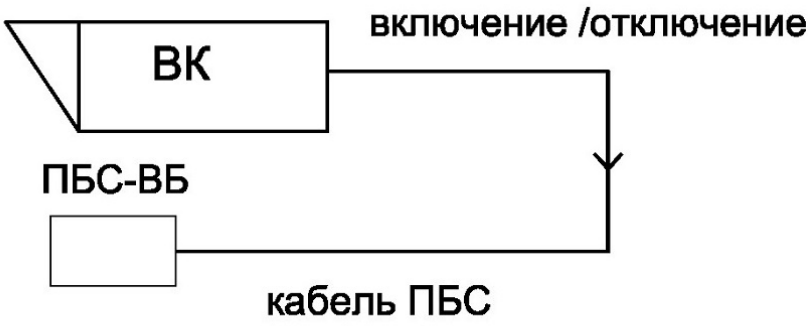

Дистанционное включение/выключение ПБС-ВБ

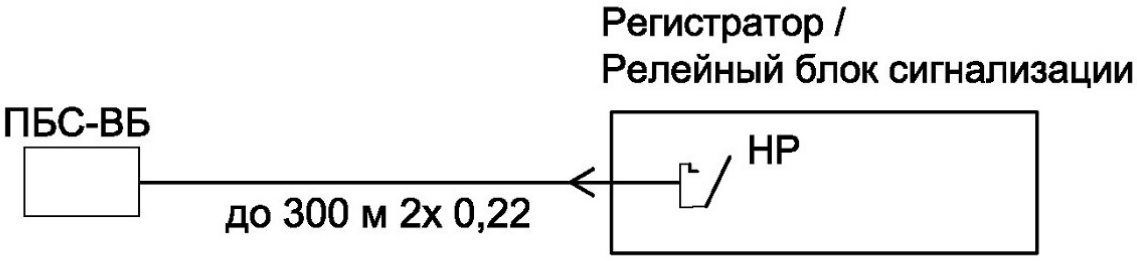

Схема подключения прожектора во всех режимах управления

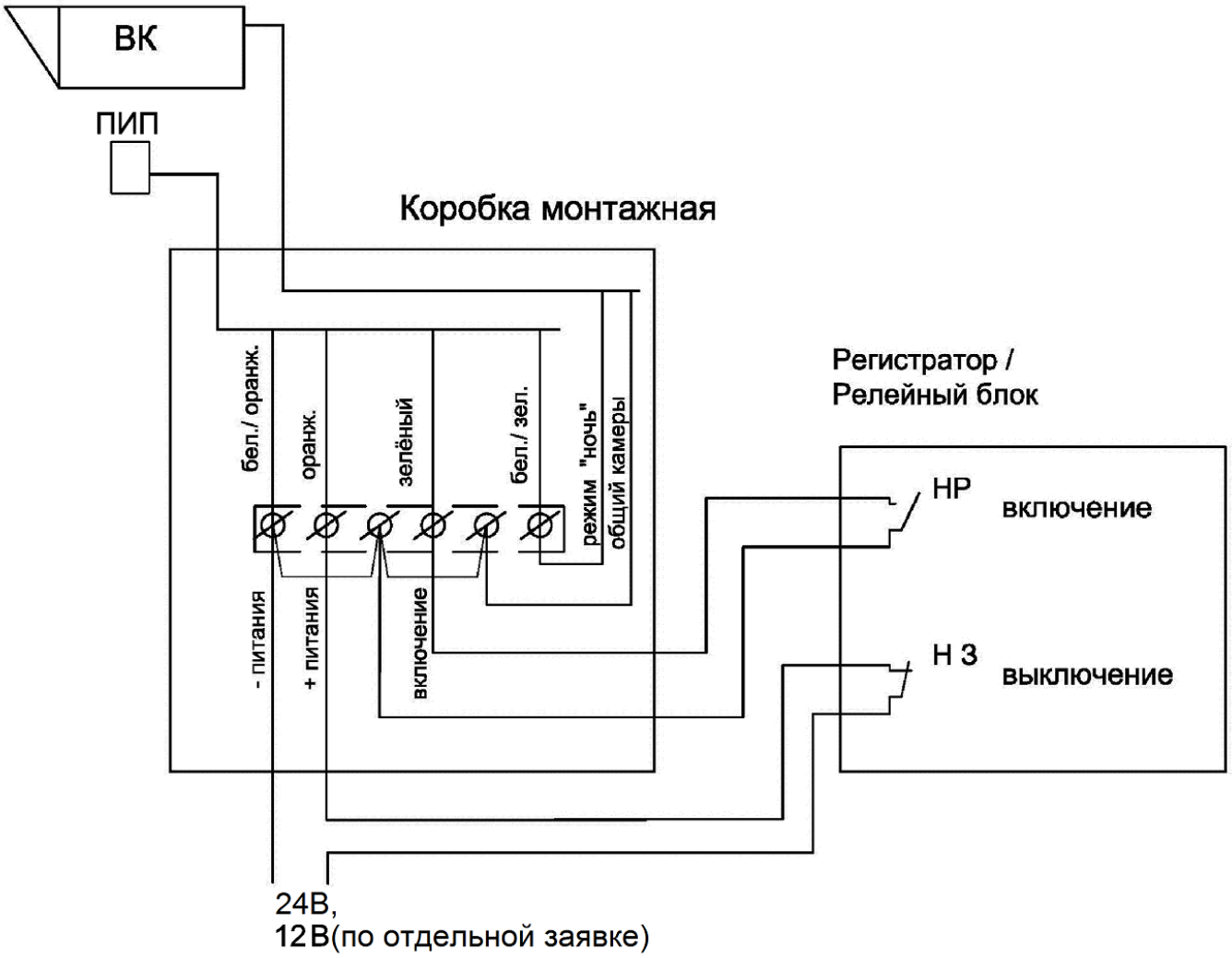

Схема подключения прожектора в режиме "включение/выключение ПИП от встроенного сенсора освещенности"

ВК
кабель подключения питания видеокамеры
220 В, 24В, PoE
ПИП
Коробка монтажная
бел./ оранж.
оранж.
зелёный
бел./ зел.
- питания
+ питания
не подключать
24В,
12В(по отдельной заявке)