

# ПРОЖЕКТОР БЕЛОГО СВЕТА ПБС-20/60

Артикул: 40182

**9 555 руб 9 555руб.**

**Категории:** Аксессуары для термокожухов и видеокамер, Прожекторы, Прожекторы белого света

Прожектор белого света **ПБС-20/60** предназначен для освещения объектов в условиях недостаточной освещенности и в полной темноте. Применяется в составе систем освещения, сигнализации и видеонаблюдения совместно с видеокамерами.

**Прожектор имеет функции:**

- включения/выключения от встроенного датчика освещённости;
- включения/выключения «по команде» реле сигнализации и т.п.;
- «антифары» – задержка выключения на 1 минуту при засветке датчика освещённости прожектора фарами автомобиля.

ПБС-20/60 имеет защиту от переполюсовки.
Выпускаются по техническим условиям ТУ 26.30.50-077-31006686-2017.

**Прожектор соответствует:**

- техническим требованиям – ГОСТ Р 51558;
- требованиям безопасности – ГОСТ Р МЭК 60065;
- требованиям ЭМС – ГОСТ Р 50009, ГОСТ 30804.3.2, ГОСТ 30804.3.3;
- степени защиты от поражения электрическим током – III классу по ГОСТ 12.2.007.0;
- климатическому исполнению – УХЛ1, 5 по ГОСТ 15150;
- степени защиты – IP66/IP68 по ГОСТ 14254.

# УСТАНОВКА ПРОЖЕКТОРА НА ВИДЕОКАМЕРУ

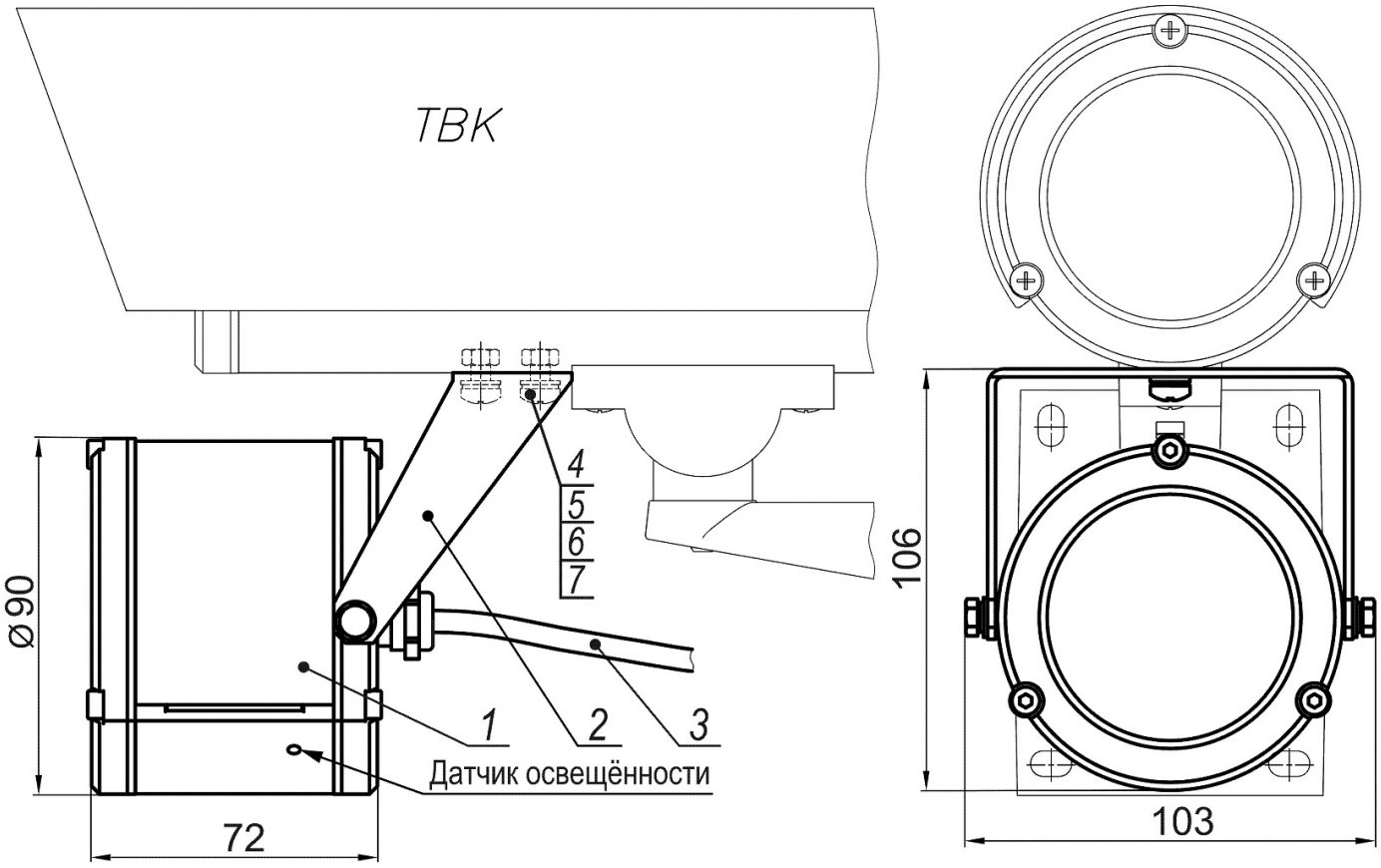


| | | |
|---|---|---|
| 1. | Прожектор | 1 шт. |
| 2. | Кронштейн | 1 шт. |
| 3. | Кабель питания/управления (4x0.5мм² L=1 м, другая длина по отдельной заявке) | 1 шт. |
| 4. | Винт M5x10 | 2 шт. |
| 5. | Гайка M5 | 2 шт. |
| 6. | Шайба 5 | 2 шт. |
| 7. | Шайба стопорная 5 | 2 шт. |

# ВАРИАНТЫ ПИТАНИЯ, УПРАВЛЕНИЯ

**Питание непосредственно от источника питания или через коробку монтажную (КМ), управление включение/выключение от встроенного датчика освещённости**




**Питание от источника питания термокожуха видеокамеры, включение/выключение от реле видеокамеры или от встроенного датчика освещённости**




**питание через коробку монтажную (КМ), включение/выключение «по команде» или от встроенного датчика освещённости**




## СХЕМЫ ПОДКЛЮЧЕНИЯ ПРОЖЕКТОРА

**Включение/выключение «по команде» (задержка выключения 1 мин) и от встроенного датчика освещённости**

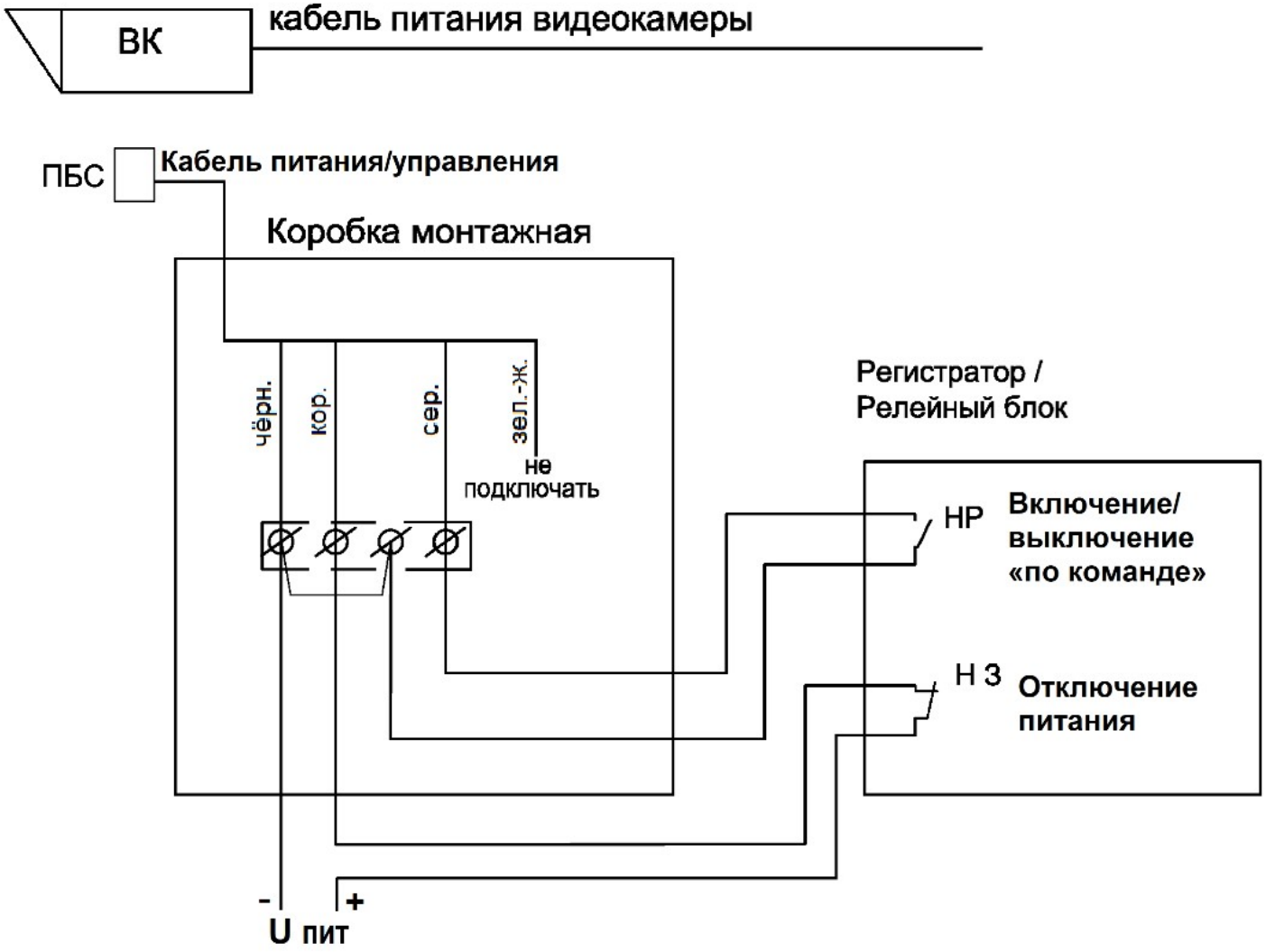


**включение/выключение только от встроенного датчика освещённости**




## УСТАНОВКА ПРОЖЕКТОРА НА КРОНШТЕЙН НАСТЕННЫЙ

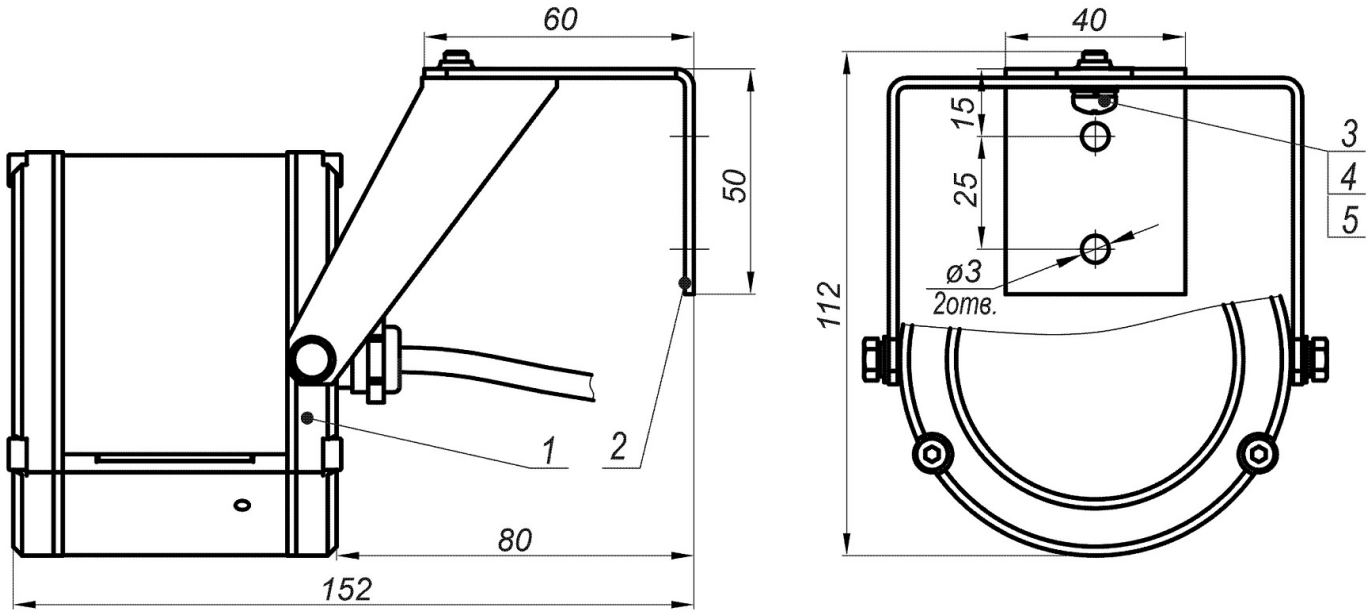


1 – прожектор; 2 – кронштейн; 3 – винт М5х10; 4 – шайба 5; 5 – шайба стопорная 5