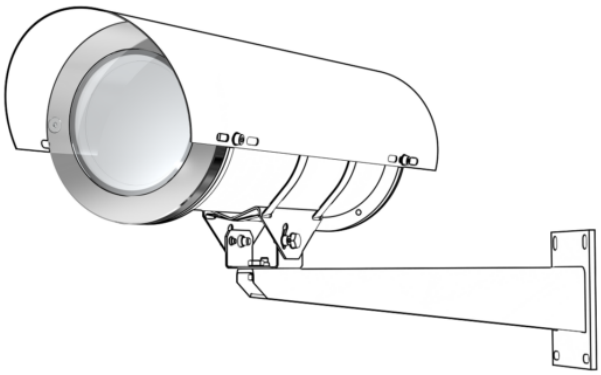

НАСАДКА НА ТЕРМОКОЖУХ НС-8

Артикул: 40161

13 125 руб 13 125руб.

Category: Аксессуары для термокожухов и видеокамер

Насадка на термокожух НС-8 предназначена для установки на термокожухи ТГБ-8Г Ex, ТГБ-8Р Ex и на видеокамеры на базе данных термокожухов при работе их со стеклоочистителем СО-1 Ex.

НС-8 выпускается по техническим условиям ТУ 26.30.50-077-31006686-2017.

Материал - сталь нержавеющая аустенитная.

Стеклоочиститель (далее СО-1) предназначен для очистки стекла гермобокса видео-камеры от воды и снега, которые удаляются щеткой с электрическим приводом, а также от загрязнения стекла (при комплектации омывателем).
Управление СО-1 и омывателем осуществляется блоком управления стеклоочистителем (далее БУС-1) по командам оператора с пульта управления по интерфейсу RS-485 по протоколу Pelco-D (2400 бит/сек).
Конструктивно СО-1 выполнен в корпусе из нержавеющей кислотостойкой аустенитной стали (12Х18Н10Т). Климатическое исполнение соответствует УХЛ1, 5 ГОСТ 15150-69. Степень защиты в соответствии с ГОСТ 14254 IP 66.
Конструктивно БУС-1 выполнен в пластмассовом корпусе с креплением на 35мм DIN-рейку, степень защиты в соответствии с ГОСТ 14254 IP20.
Изделие выпускается по техническим условиям ТУ 26.30.50-077-31006686-2017.

Установка и комплектация:

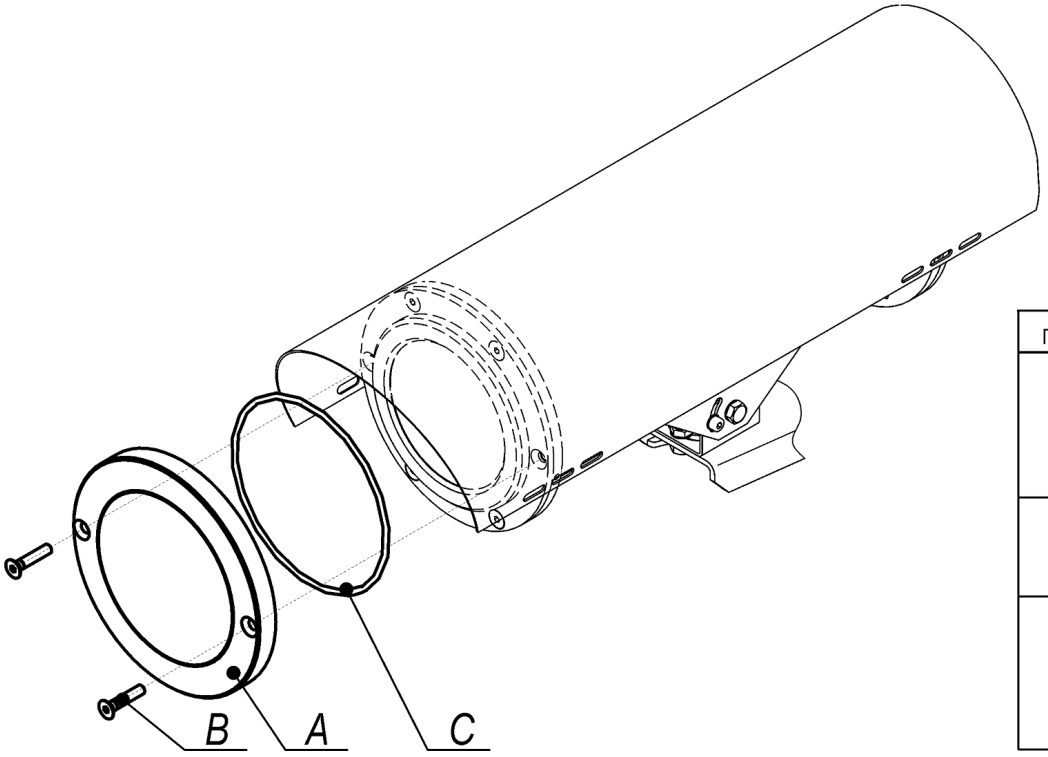

КОМПЛЕКТАЦИЯ

Поз.	Изобр.	Кол.
A	Крышка 	1
B	Винт M5x25 	2
C	Кольцо уплотнительное 103x2,5 	1