

КРОНШТЕЙН ПОТОЛОЧНЫЙ КП-800

Артикул: 40126

4 410 руб 4 410руб.

Категории: Аксессуары для термокожухов и видеокамер, Кронштейны

Кронштейн потолочный КП-800 предназначен для крепления видеокамер типа ТВК и гермобоксов типа ТГБ к потолку.

Длина кронштейна 800 мм.

Кронштейн выпускается по техническим условиям ТУ 26.30.50-077-31006686-2017.

Монтаж потолочного кронштейна:

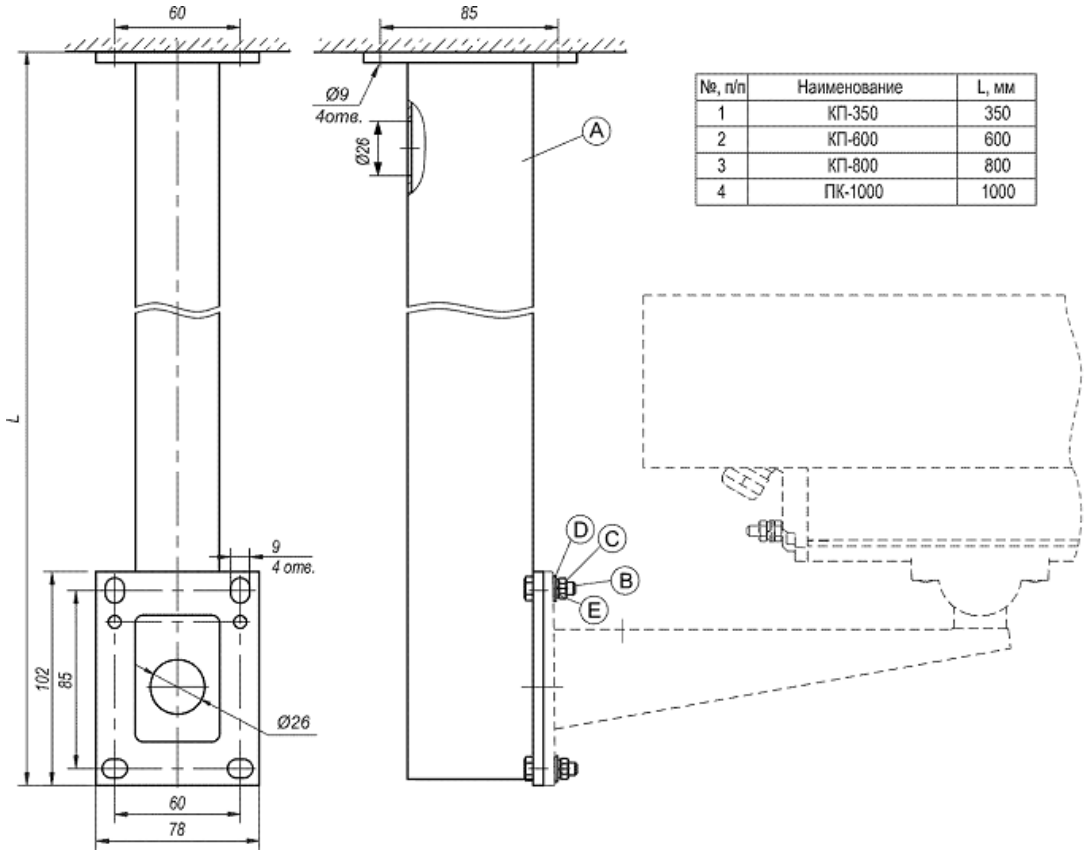

№, п/п	Наименование	L, мм
1	КП-350	350
2	КП-600	600
3	КП-800	800
4	ПК-1000	1000

КОМПЛЕКТАЦИЯ

Поз.	Изобр.	Кол.
A		1
B	 M6x20	4
C	 M6	4
D	 6	4
E	 6	4