

КРОНШТЕЙН ДЛЯ УСТАНОВКИ 19" ОБОРУДОВАНИЯ KHB-3U

Артикул: 70050

2 132 руб 2 132руб.

Категории: Аксессуары для шкафов и коробок, Кронштейны

Кронштейн телекоммуникационный настенный вертикальный KHB-3U предназначен для вертикального размещения телекоммуникационного оборудования выполненного в конструктивах для установки в 19-дюймовую стойку. Вертикальное исполнение изделия позволяет размещать оборудование любой глубины.

Изделие выпускается по техническим условиям ТУ 26.30.50-077-31006686-2017.

Конструктивно изделие выполнено из стали с покрытием краской порошковой RAL7035.

Габаритные и установочные размеры

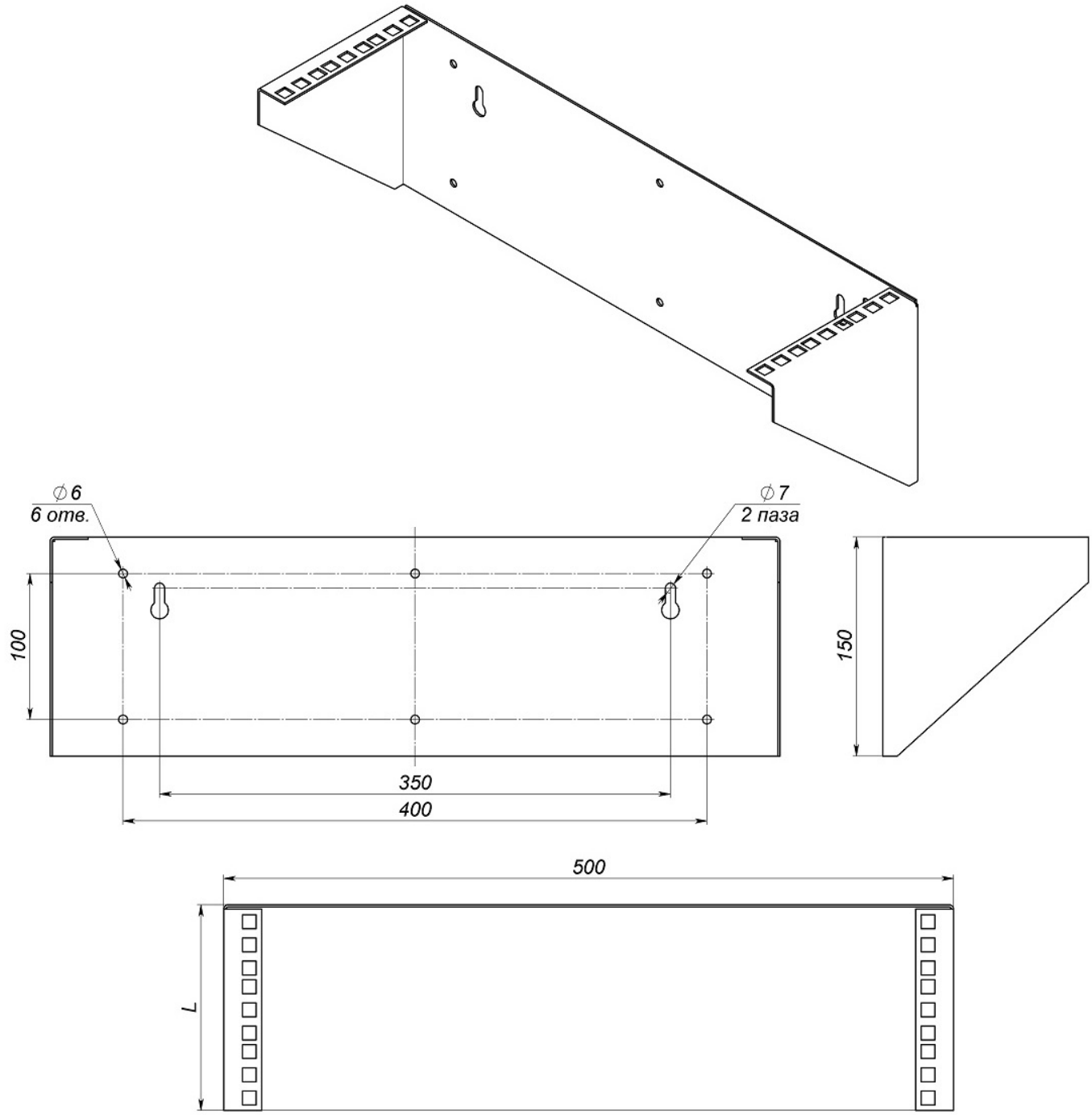

Установка:

На кронштейне предусмотрены 2 вида крепления:

1. Пазы для навешивания Ø7мм - 2 шт.
2. Отверстия Ø6мм (для крепления тяжелого оборудования) - 6 шт.

+7 (800) 222-44-62 +7 (812) 327-12-01
info@tahion.spb.ru www.tahion.spb.ru