+7 (800) 222-44-62 +7 (812) 327-12-01
info@tahion.spb.ru www.tahion.spb.ru



КОРОБКА МОНТАЖНАЯ СЕРИИ КМ-110 EX

Артикул: --

18 075 руб 18 075руб.

Категории: Взрывозащищенное оборудование, Коробки монтажные, Коробки монтажные взрывозащищенные, Монтажные коробки и шкафы

Структура условного обозначения коробок

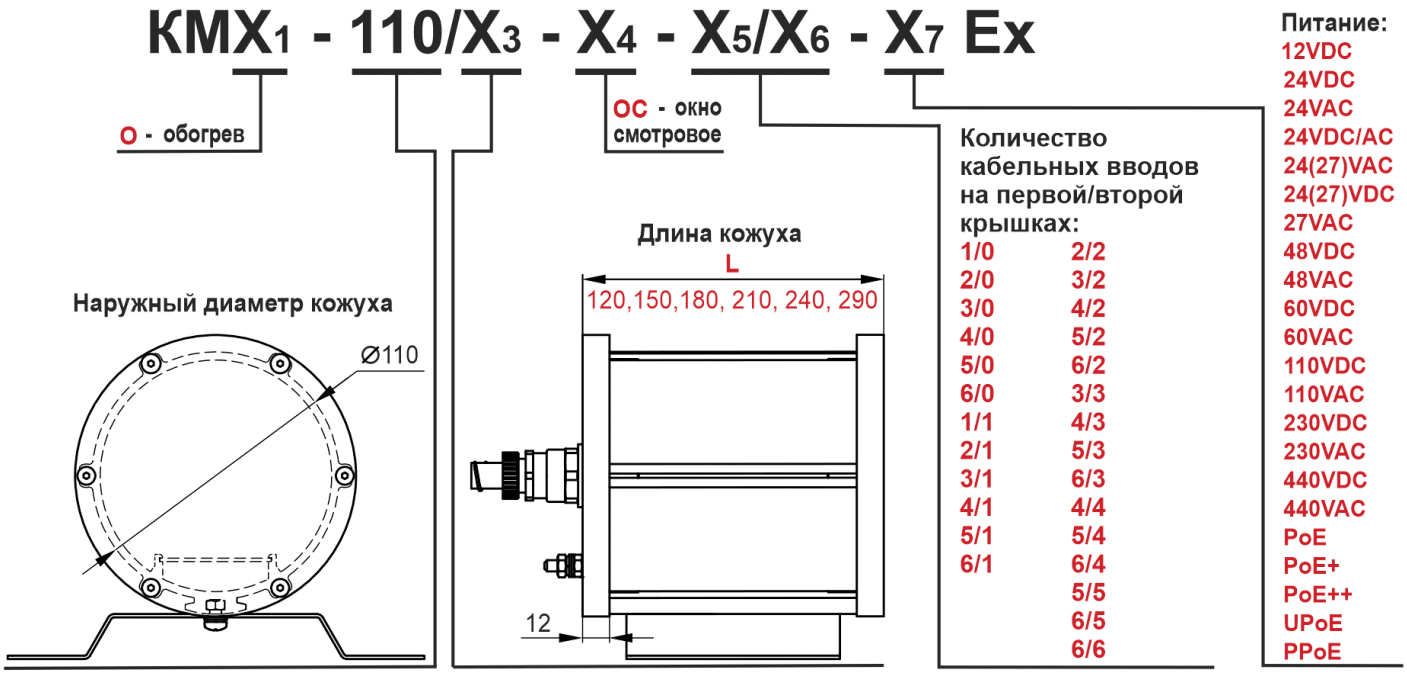

Коробки коммутационные взрывозащищенные КМ Ex предназначены для коммутации цепей питания аппаратуры и других электрических цепей или для установки в них электроустановочных устройств, электронного оборудования и защиты его от воздействия окружающей среды (влаги, пыли и отрицательных температур).

Область применения взрывобезопасных коробок: обеспечение охраны, безопасности и контроля за технологическими процессами взрывоопасных производств нефтяной, нефтеперерабатывающей, нефтехимической, газовой и других промышленностей народного хозяйства, опасных по газу и пыли.

Место установки коробки во взрывозащищенном исполнении: наружные пространства и внутренние пространства помещений, классифицированные как взрывоопасные зоны классов 1, 2, 21 и 22 (при классификации по зональному принципу), где возможно образование взрывоопасной смеси группы I и взрывоопасных газовых смесей подгрупп IIA, IIB, IIC, пылевых сред подгрупп IIIA, IIIB, IIIC, температурных классов Т1-Т6 или взрывоопасные зоны класса B-I, B-Ia, B-Iб, B-Iг, согласно главе 7.3 «Правил устройства электроустановок» (ПУЭ).

Корпус коробки взрывозащищенной с кабельными вводами серии КМ Ex выполнен в виде взрывонепроницаемой оболочки по ГОСТ 31610.0 (IEC 60079-0), ГОСТ IEC 60079-1, ГОСТ IEC 60079-31 с маркировкой взрывозащиты **1Ex db IIC T6 Gb X / Ex tb IIIC T80°C Db X** со степенью защиты **IP66/IP68**, обеспечиваемой оболочкой, и по уровню защиты относится к взрывобезопасному электрооборудованию.

Коробки алюминиевые взрывозащищенные серии КМ Ex обеспечивают:

- отключение питания коробки при повышении температуры внутри неё выше +70°С (из-за климатических факторов - в летний период) и восстановление питания после понижения температуры ниже +60°С;
- автоматическое включение/отключение встроенного обогревателя в заданном диапазоне температур (взрывозащищённые коробки с обогревом КМО-110/Х3-Х4-Х5/Х6-Х7 ВБ);
- В коробках взрывозащищенных Ex со смотровым окном (КМХ1-110/Х3-ОС- Х5/0-Х7 ВБ) окно выполнено из ударопрочного закалённого стекла.

Взрывозащищенные кабельные коробки серии КМ Ex выпускается по техническим условиям ТУ 26.30.50-081-31006686-2019.

Взрывозащищенные коробки с вводами КМ Ex соответствуют:

- техническим требованиям – ГОСТ Р 51558;
- требованиям безопасности – ГОСТ Р МЭК 60065;
- требованиям по ЭМС – ГОСТ Р 50009, ГОСТ 30804.3.2, ГОСТ 30804.3.3;
- степени защиты от поражения электрическим током – I или III классу по ГОСТ 12.2.007.0 (в зависимости от устанавливаемого электронного оборудования);
- климатическому исполнению – УХЛ1, 5 по ГОСТ 15150;
- степени защиты – IP66/IP68 по ГОСТ 14254.

Цена взрывозащищенной коробки даже в нынешних сложных условиях остаётся доступной.

Состав. Габаритные и установочные размеры

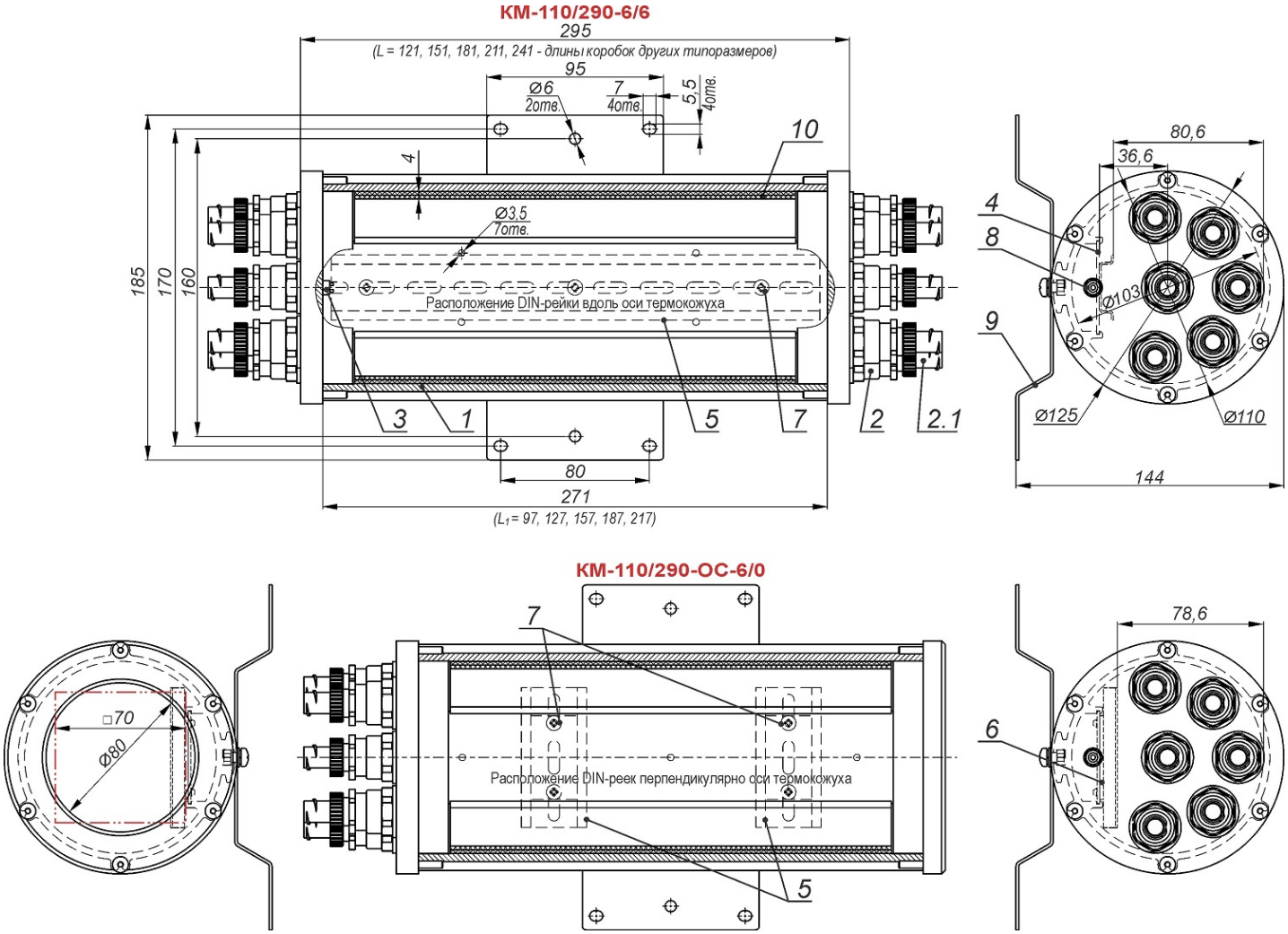

1. Термокожух

2. *Кабельные вводы для небронированного кабеля – Ø кабеля 3,1–8,6 мм

2.1. Держатель металлорукава (РЗ-ЦХ-12 или МРПИ-12 – Øвн./ Øнар=12/15 мм)

3. **Датчик защитный +70°C (250 В AC max, 5 А; 12 В DC, 5 А; 24 В DC, 3 А; 60 В DC, 2 А; 110 В DC, 1,5 А)

4. Основание

5. DIN-рейка 35х7,5 (из комплекта поставки)

6. Пластина 25х45 (из комплекта поставки)

7. Саморезы (из комплекта поставки)

8. Клемма заземления

9. Кронштейн (имеет два варианта установки вдоль и перпендикулярно оси коробки см. рисунок)

10. Утеплитель (для комплектаций с обогревом)

* Количество кабельных вводов согласно заявке, стандартное расположение кабельных вводов см. рисунок. По отдельной заявке можно выбрать расположение кабельных вводов, отличное от стандартных (при количестве вводов от 1 до 5), указав номера их расположения (см. рисунок). Кабельные вводы для кабелей другого диаметра устанавливаются по отдельной заявке.
** Максимальную мощность тепловых потерь устанавливаемого оборудования см. таблицу "Технические характеристики" п.4.

Расположение кабельных вводов

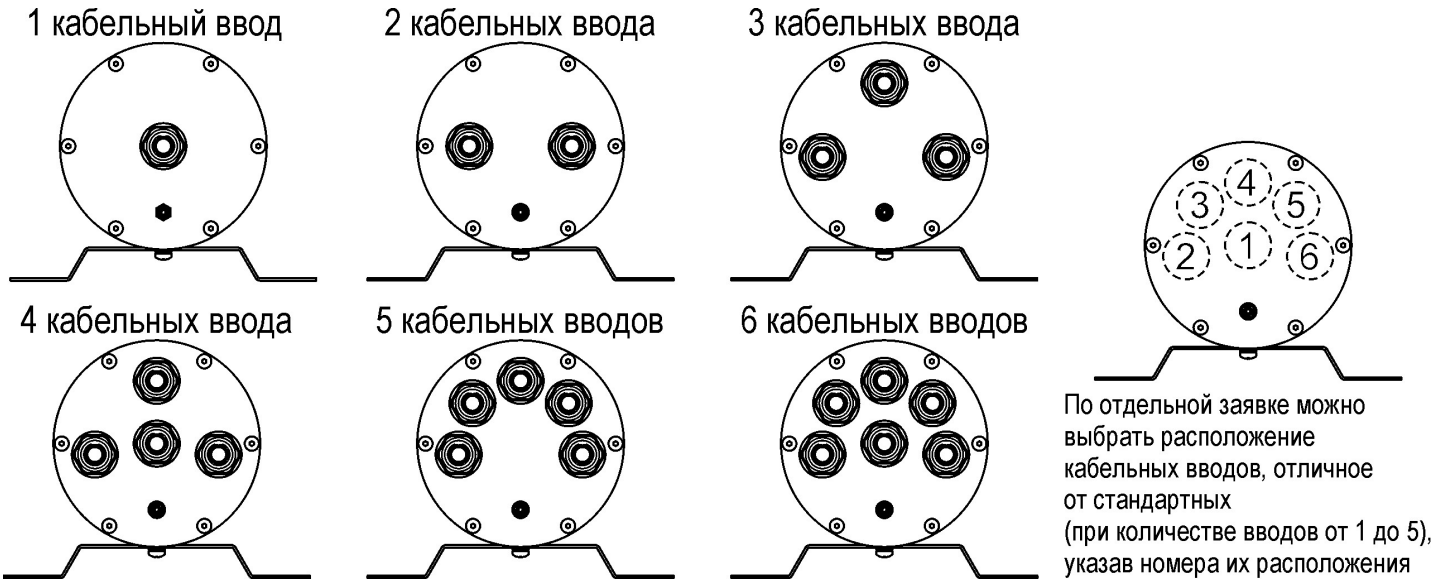

Монтаж кронштейна КС-1 на опору (круглую или квадратную)

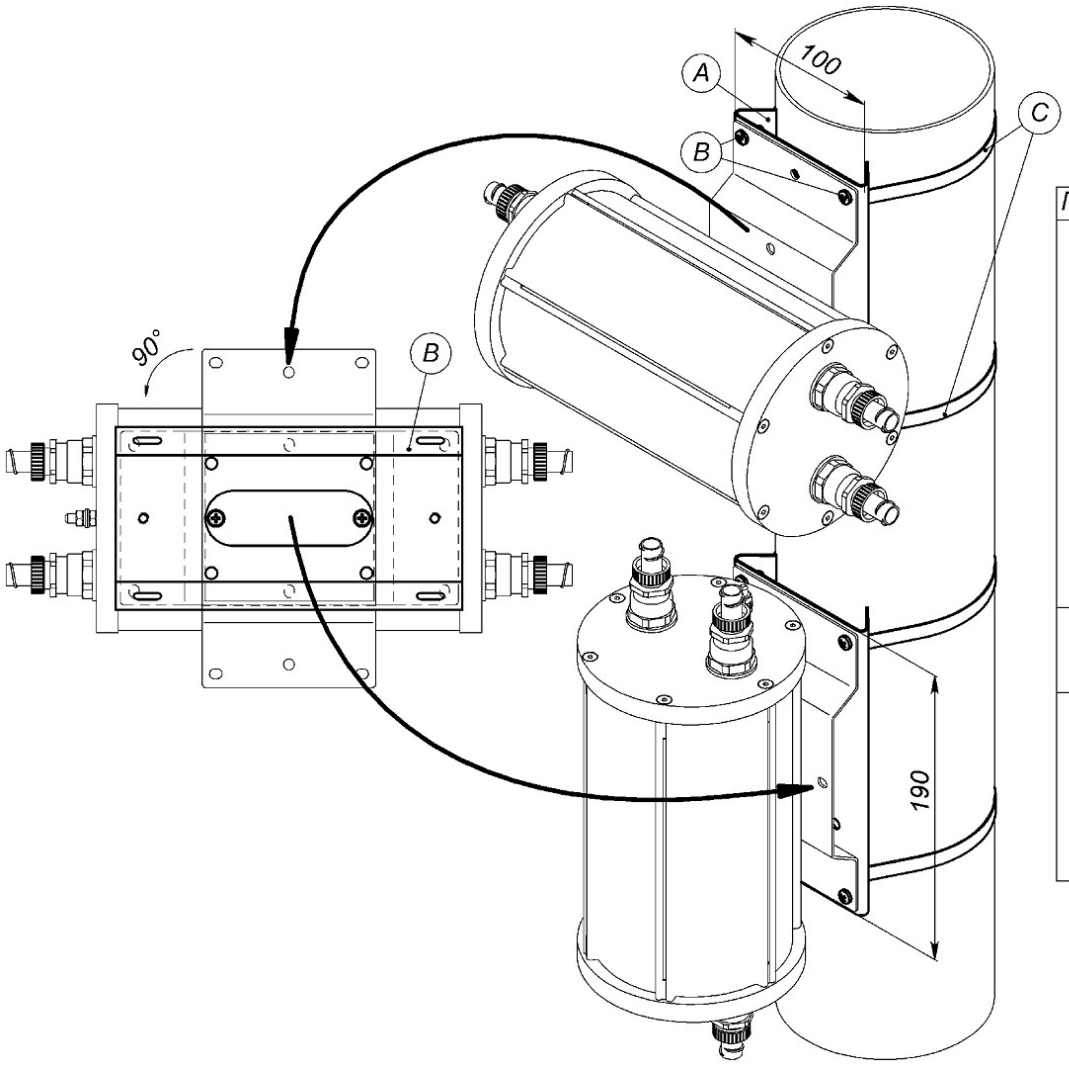

Поз.	Изображение	Кол.
A	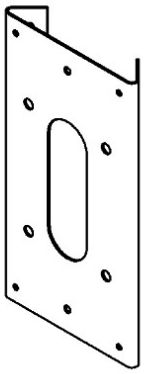	1
B	4,2x9,5 	4
C	∅120-140* 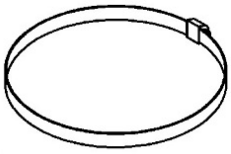	2

*Другой размер под заказ