# КОРОБКА РАСПРЕДЕЛИТЕЛЬНАЯ КР-1.4000

Артикул: 40121

**3 510 руб 3 510руб.**

**Категории:** Коробки распределительные, Монтажные коробки и шкафы

Коробка распределительная КР-1.4000 предназначена для коммутации цепей питания и линий связи, и защиты их от воздействия окружающей среды. Идеально подходит для внешнего (уличного) подключения и обслуживания сетевых и аналоговых видеокамер без вскрытия термокожуха.

Выпускается по техническим условиям **ТУ 26.30.50-077-31006686-2017.**

Климатическое исполнение коробок соответствует **УХЛ1.5 ГОСТ 15150-69**. Степень защиты **IP 66 / IP 67**.

Внимание! КР-1.4000 - базовый вариант. Размеры гермовводов, расположение по сторонам и их количество по согласованию в заявке.

## УСТРОЙСТВО. ГАБАРИТНЫЕ И УСТАНОВОЧНЫЕ РАЗМЕРЫ:

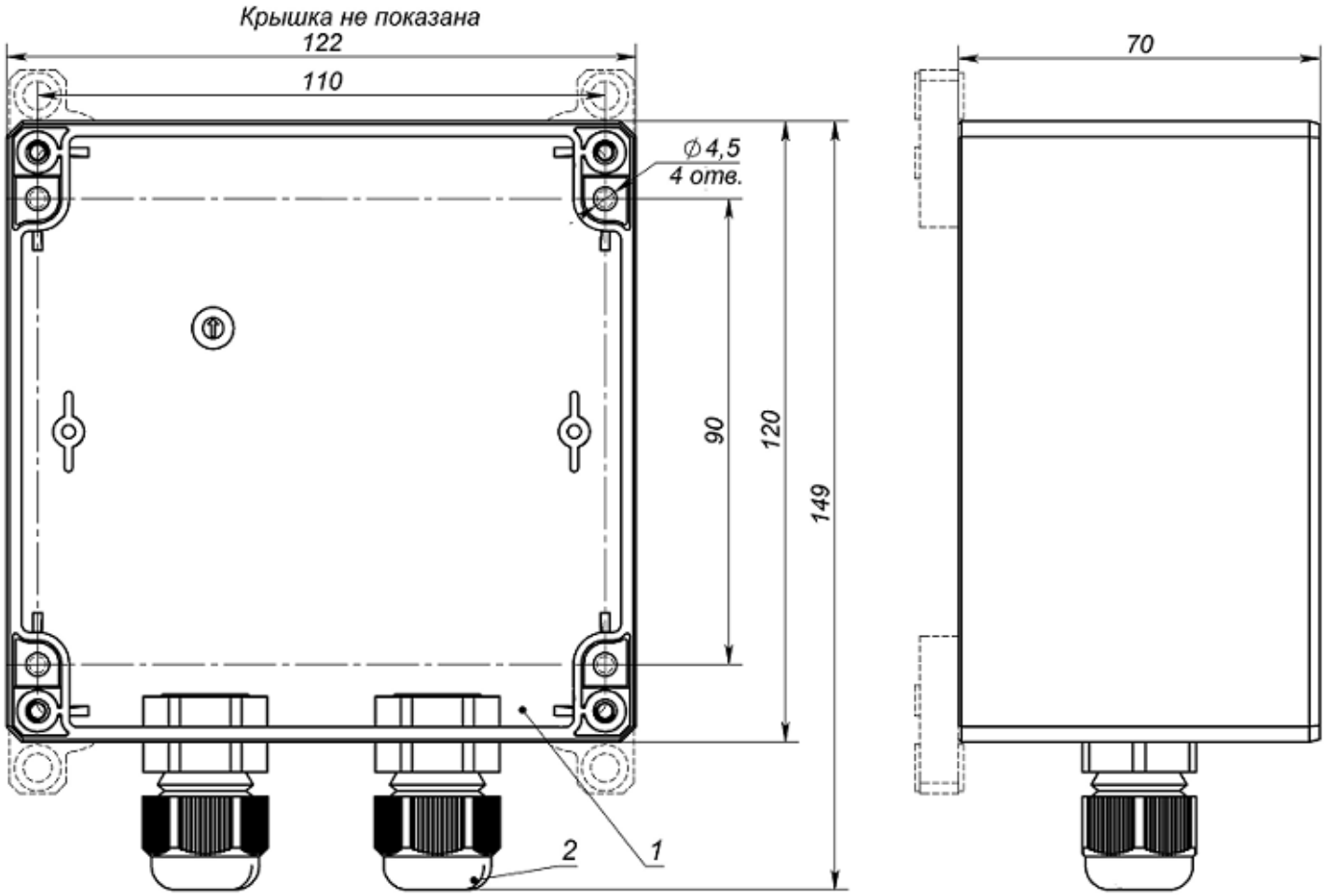


| | |
|---|---|
| 1 | Коробка распределительная |
| 2 | Гермоввод Ø кабеля 6-10 мм |

**Внимание!** КР-1.4000 - базовый вариант. Размеры гермовводов, расположение по сторонам и их количество по согласованию в заявке. (см. рис. ниже).

## ПРИНЦИП ФОРМИРОВАНИЯ АРТИКУЛА ИЗДЕЛИЯ:

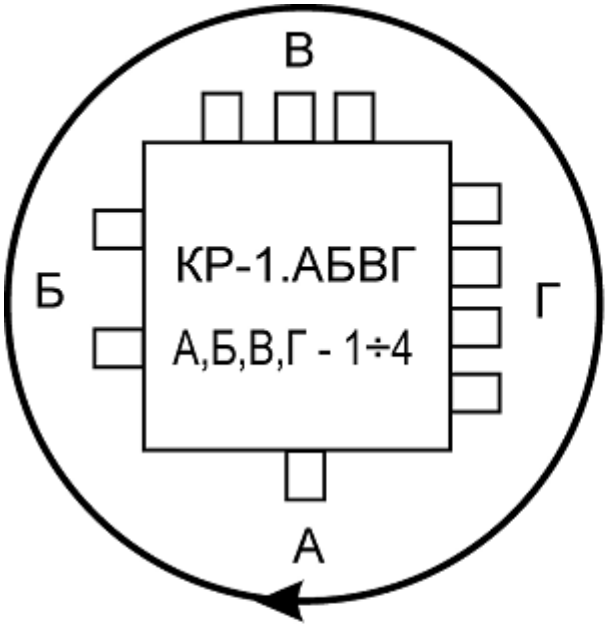


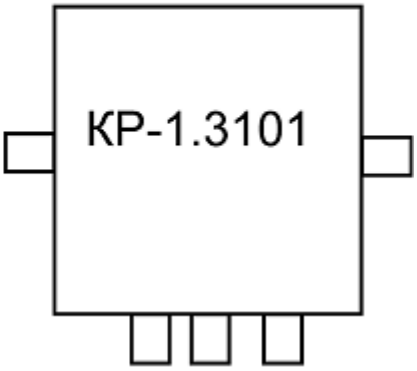


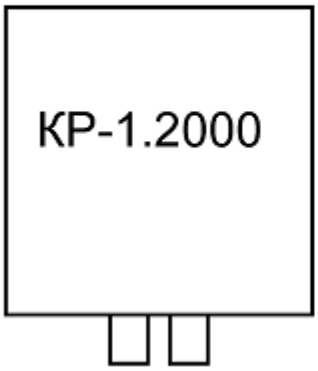


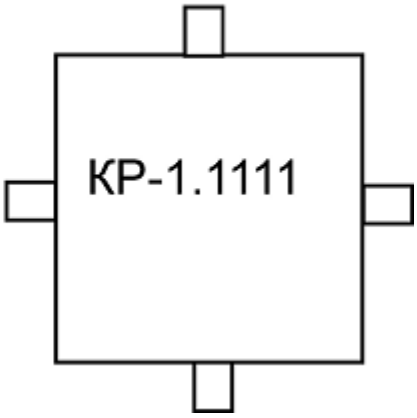

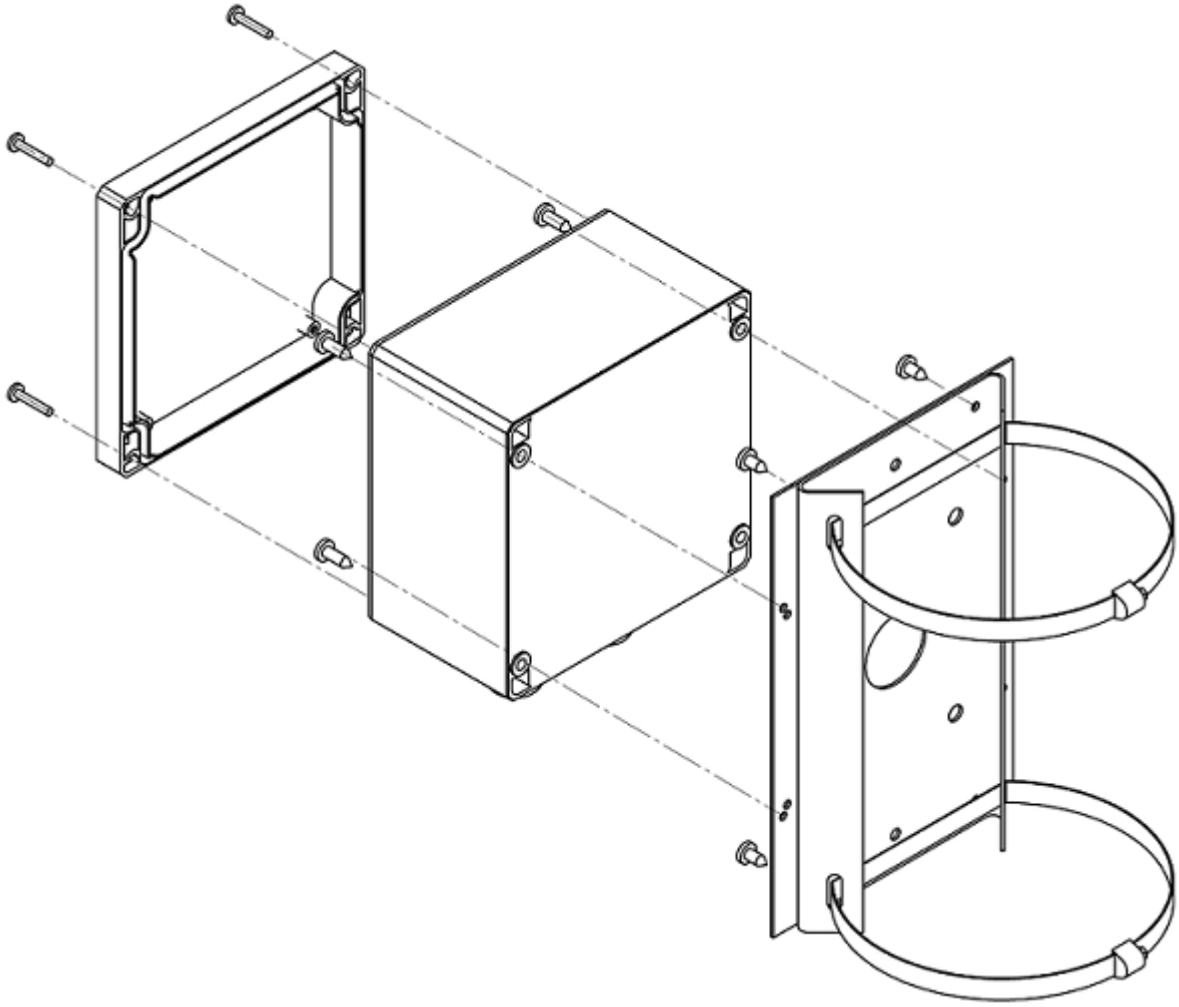
## КРЕПЛЕНИЕ НА КВАДРАТНЫЕ И КРУГЛЫЕ ОПОРЫ С ПОМОЩЬЮ КРОНШТЕЙНА КС-1-04: