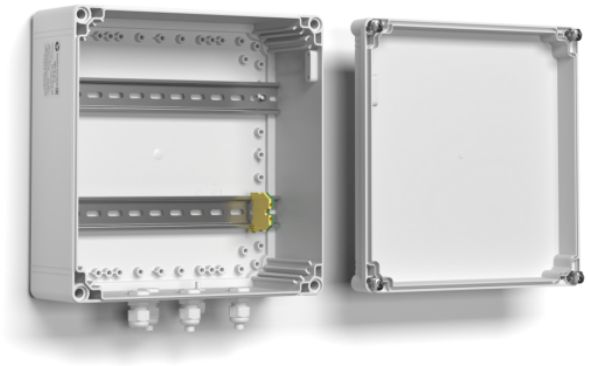

КОРОБКА МОНТАЖНАЯ ПЛАСТИКОВАЯ КМП-30.40.13 (МОДЕЛЬ СНЯТА С ПРОИЗВОДСТВА)

Артикул: 40169

Сняты с производства

Category: Модели снятые с производства

Коробки монтажные пластиковые серии **КМП** предназначены для коммутации цепей питания и линий связи, установки устройств защиты от импульсных перенапряжений и любого другого электронного оборудования, и защиты их от воздействия окружающей среды. КМП оборудованы магнитоконтактным извещателем для сигнализации о несанкционированном доступе и клеммой заземления.

КМП выпускаются по техническим условиям ТУ 26.30.50-077-31006686-2017.

Климатическое исполнение коробок соответствует **УХЛ1, 5 ГОСТ 15150-69**. Степень защиты **IP66**.

Приобретается по отдельной заявке:

- Панель монтажная с комплектом крепежа
- Рамная вставка глубиной 55 мм, включая монтажные винты, уплотнитель и магнитоконтактый извещатель
- Крепеж настенный (крепежное ушко – 4 шт., саморез – 4 шт.)
- Кронштейн КС-11 для крепления на опору Ø от 115 до 135 мм (для КМП-20.20.13, КМП-20.30.13)
- Кронштейн КС-12 для крепления на опору Ø от 115 до 135 мм (для КМП-30.30.13, КМП-30.40.13)
- Кронштейн КС-13 для крепления на опору Ø от 115 до 135 мм (для КМП-40.40.13, КМП-40.60.13)

Кронштейны под опоры других размеров под заказ.

Устройство, габаритные и установочные размеры:

+7 (800) 222-44-62 +7 (812) 327-12-01
info@tahion.spb.ru www.tahion.spb.ru

+7 (800) 222-44-62 +7 (812) 327-12-01
info@tahion.spb.ru www.tahion.spb.ru

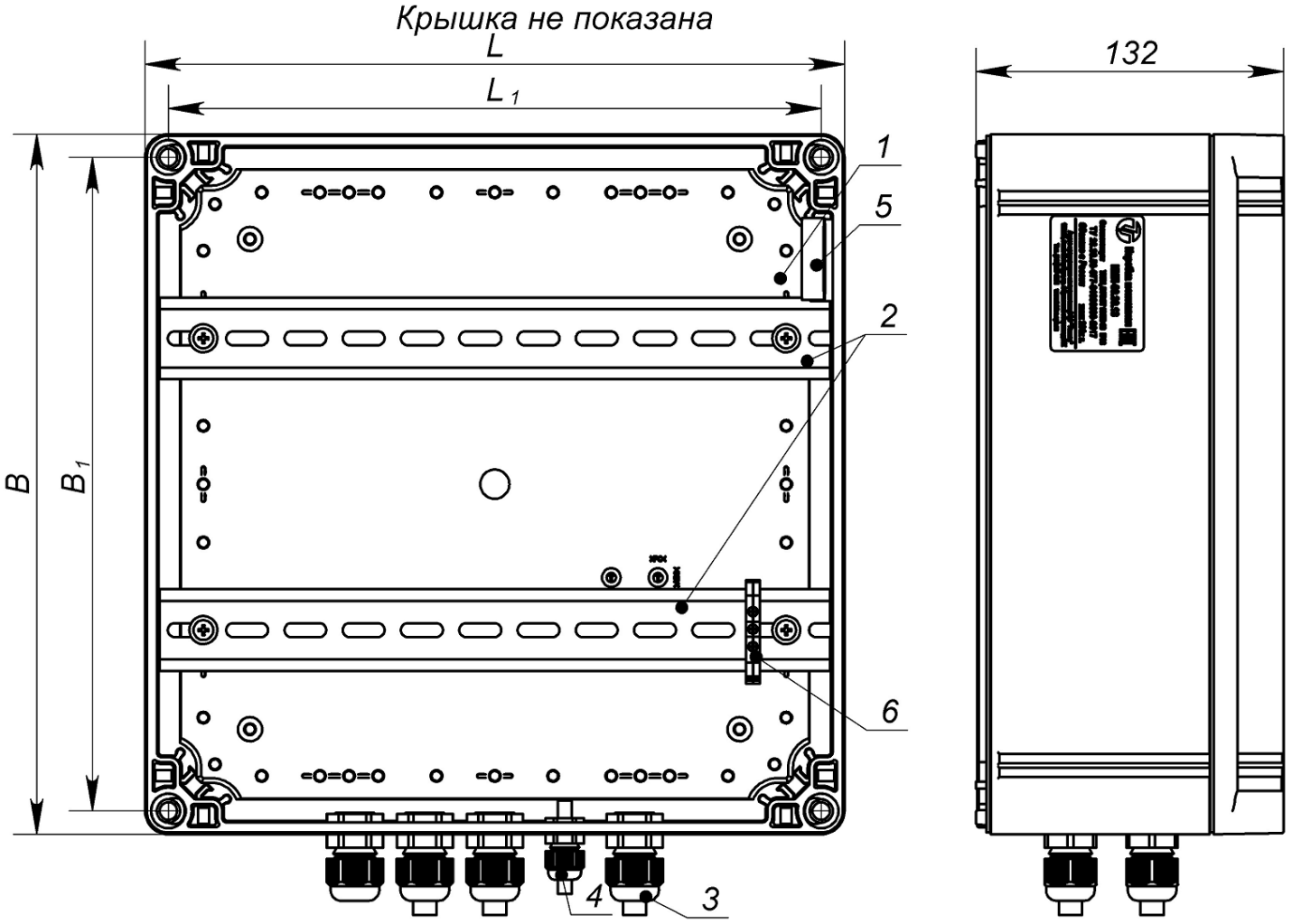

№ п/п	Наименование	КМП-20.20.13	КМП-20.30.13, КМП-30.30.13, КМП-30.40.13, КМП-40.40.13	КМП-40.60.13
1	Корпус	1 шт.	1 шт.	1 шт.
2	Din-рейка 35x7,5	1 шт.	2 шт.	4 шт.
3	Гермоввод PGA11 - Ø кабеля 10 ÷ 6 мм*	4 шт.	4 шт.	4 шт.
4	Гермоввод PGA7 - Ø кабеля 8 ÷ 4,5 мм*	1 шт.	1 шт.	1 шт.
5	Магнитоконтактный извещатель	1 шт.	1 шт.	1 шт.
6	Клемма заземляющая	1 шт.	1 шт.	1 шт.

* Гермовводы для кабелей другого диаметра, количество и их расположение устанавливаются по отдельной заявке.

Наименование коробки монтажной	L, мм	L_1, мм	B, мм	B_1, мм
КМП-20.20.13	200	180	200	180
КМП-20.30.13	200	180	300	280
КМП-30.30.13	300	280	300	280
КМП-30.40.13	300	280	400	380
КМП-40.40.13	400	380	400	380
КМП-40.60.13	400	380	600	580

Монтаж кронштейна для крепления на квадратные и круглые опоры:

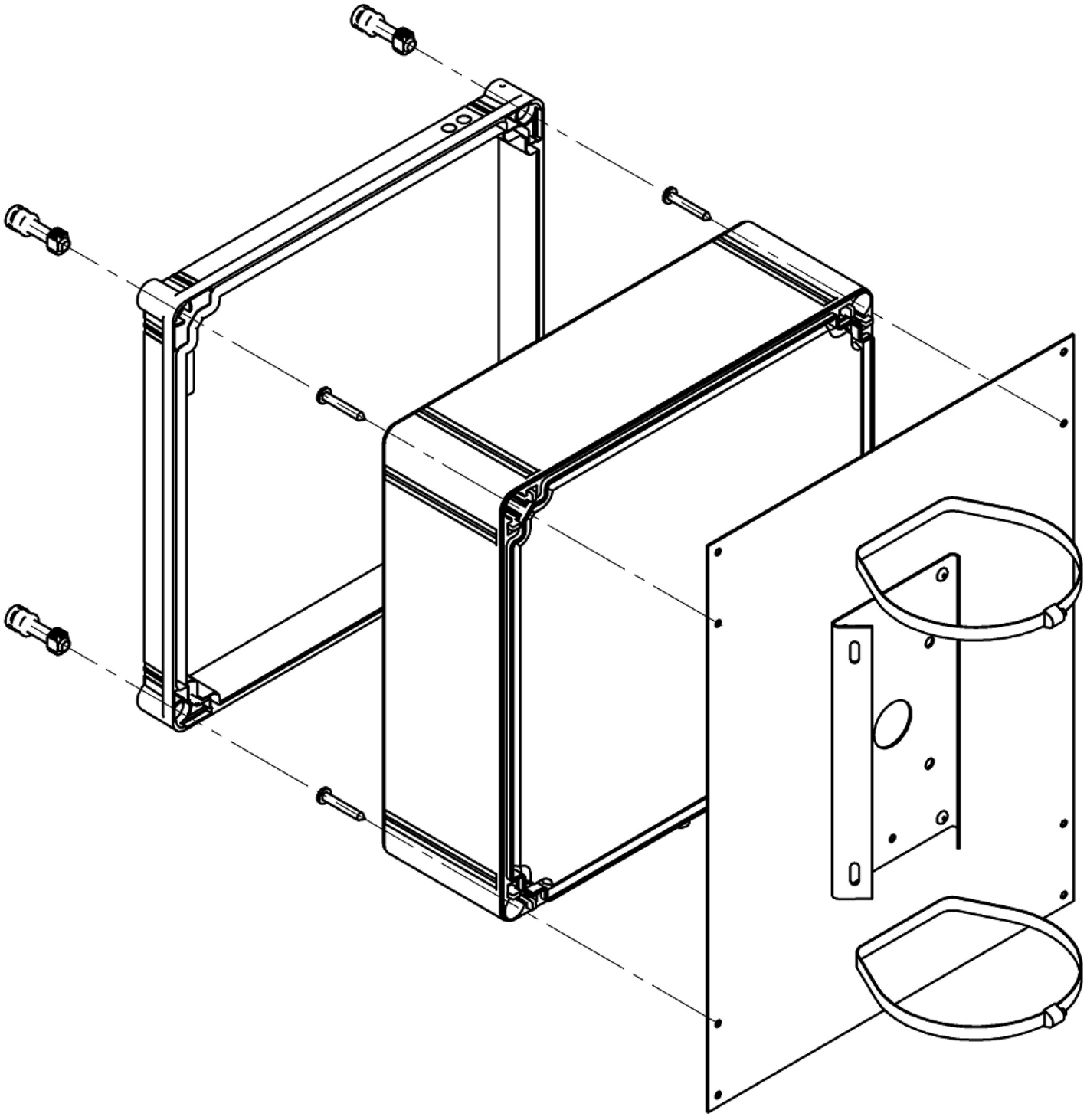

Установка рамной вставки:

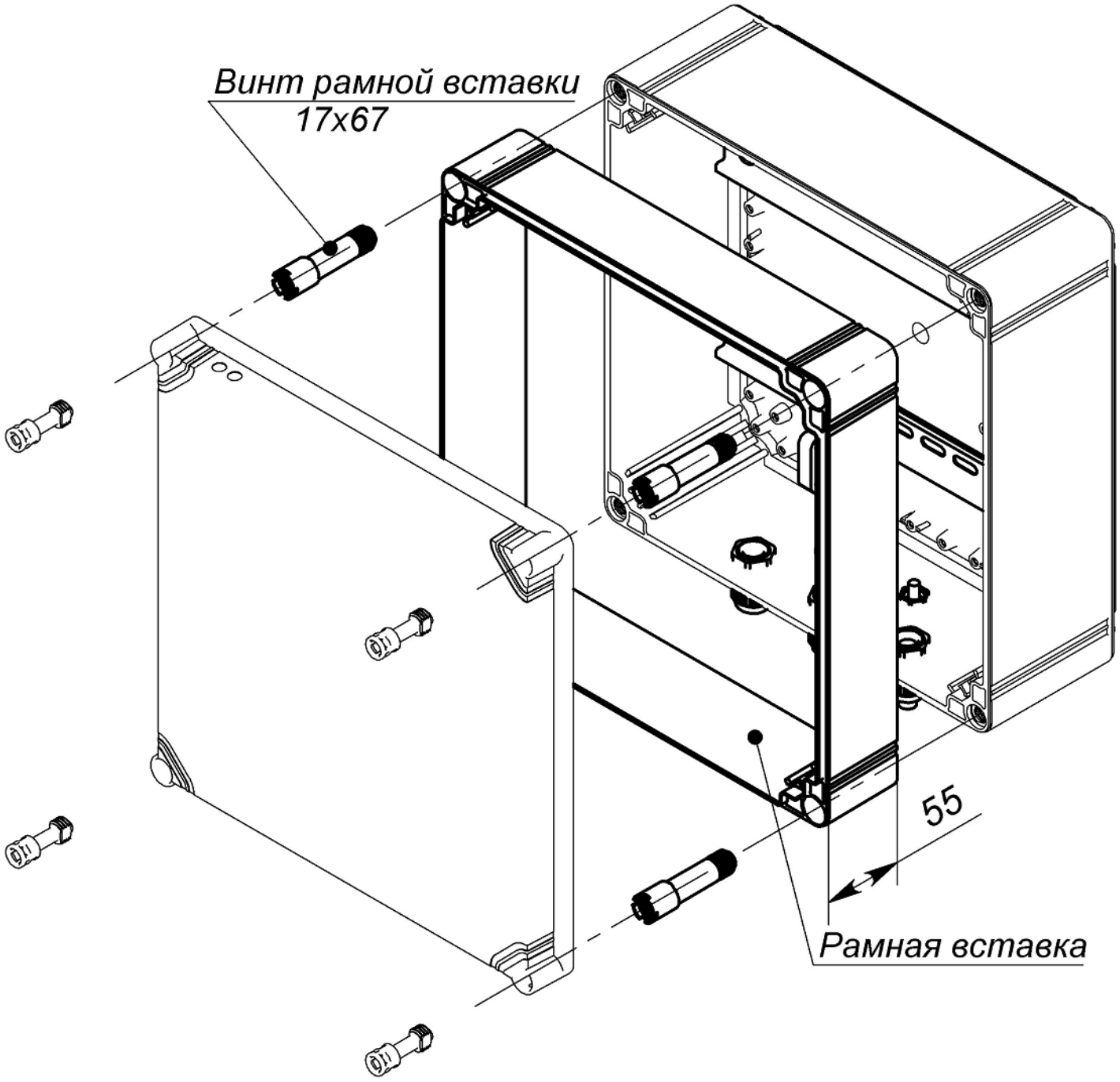
Винт рамной вставки
17x67
55
Рамная вставка