+7 (800) 222-44-62 +7 (812) 327-12-01
info@tahion.spb.ru www.tahion.spb.ru



АППАРАТУРА ПЕРЕДАЧИ ВИДЕОСИГНАЛА ПО ВИТОЙ ПАРЕ АПВС-11К (МОДЕЛЬ СНЯТА С ПРОИЗВОДСТВА)

Артикул: 30004

Сняты с производства

Category: Модели снятые с производства

Аппаратура передачи видеосигнала АПВС–11К предназначена для передачи полного черно-белого или цветного видеосигналов в реальном времени по витой паре телефонного кабеля ТППэп (экранированного) и ему подобным, как по вновь прокладываемым трассам, так и по свободным витым парам местных телефонных линий.

Аппаратура разработана под отечественные магистральные кабели, для российских условий эксплуатации и имеет встроенную систему защиты со стороны линии связи от наведенных напряжений, вызванных электромагнитными импульсами высоких энергий

Передача видеосигнала по витой паре

- с помощью одного комплекта АПВС осуществляется передача видеосигнала по витой паре от одного источника с сохранением параметров соответствующих стандарту;
- используя необходимое число комплектов АПВС, осуществлять многоканальную передачу видеосигналов от видеокамер и других источников видеосигнала по одному многопарному магистральному кабелю без взаимного влияния каналов;
- строить системы видеоконтроля, телеметрии и сигнализации в единой кабельной системе; избежать дорогостоящего монтажа кабельных трасс, используя имеющиеся на объекте кабельные линии связи;
- за счет высокого уровня выходного сигнала передатчика подавлять помехи, наводимые на видеосигнал на всем протяжении кабельной трассы, исключая их влияние на качество передаваемого видеоизображения.

Изделие соответствует:

- по стойкости к воздействию окружающей среды и механическим нагрузкам - требованиям групп В4 и №2 ГОСТ 12997-84, при этом нижнее значение рабочей аппаратуры составляет

-40°C;
- по помехоустойчивости и стойкости к индустриальным помехам требованиям ГОСТ Р 51408-99;
- по электромагнитной совместимости ГОСТ Р 51317.3.2-99, ГОСТ Р 51317.3.3-99, ГОСТ Р 51527-99;
- по требованиям электробезопасности ГОСТ МЭК 60065-2002;
- сертификат соответствия № РОСС RU.АЮ40.В 19369.

Аппаратура АПВС-11К обеспечивает передачу видеосигнала по кабелю типа ТППэп Nx2x0.5 на расстояние от 0 м до 2,2 км и позволяет оператору на объекте самостоятельно производить выбор рабочей дальности с точностью 100 метров.

С помощью трех комплектов АПВС-11 можно построить линию с максимальной протяженностью 4,5 км, состоящую из трех участков, при этом максимальная длина участка не должна превышать 1,5 км.

Имеются регулировки баланса линии связи "БАЛАНС", уровня выходного видеосигнала "УРОВЕНЬ" и переключатель "ДАЛЬНОСТЬх100 м". При выпуске готового комплекта АПВС-11 на предприятии аппаратура калибруется на физической витой паре кабеля ТППэп 5х2х0,5.

Регулировка уровня выходного сигнала позволяет компенсировать неучтенные потери в кабеле и выровнять уровни видеосигналов от различных камер на видеовходах аппаратуры коммутации и регистрации.

Балансировка линии связи служит для уменьшения влияния перекрестных помех с соседних пар проводов при передаче видеосигнала в многопарном кабеле, используемом для других целей.

Передатчик выполнен в корпусе для установки на DIN-рейку, приемник - в виде платы для установки в крейт 2U19-16 в 19-дюймовую стойку.

УСТРОЙСТВО

Плата передатчика

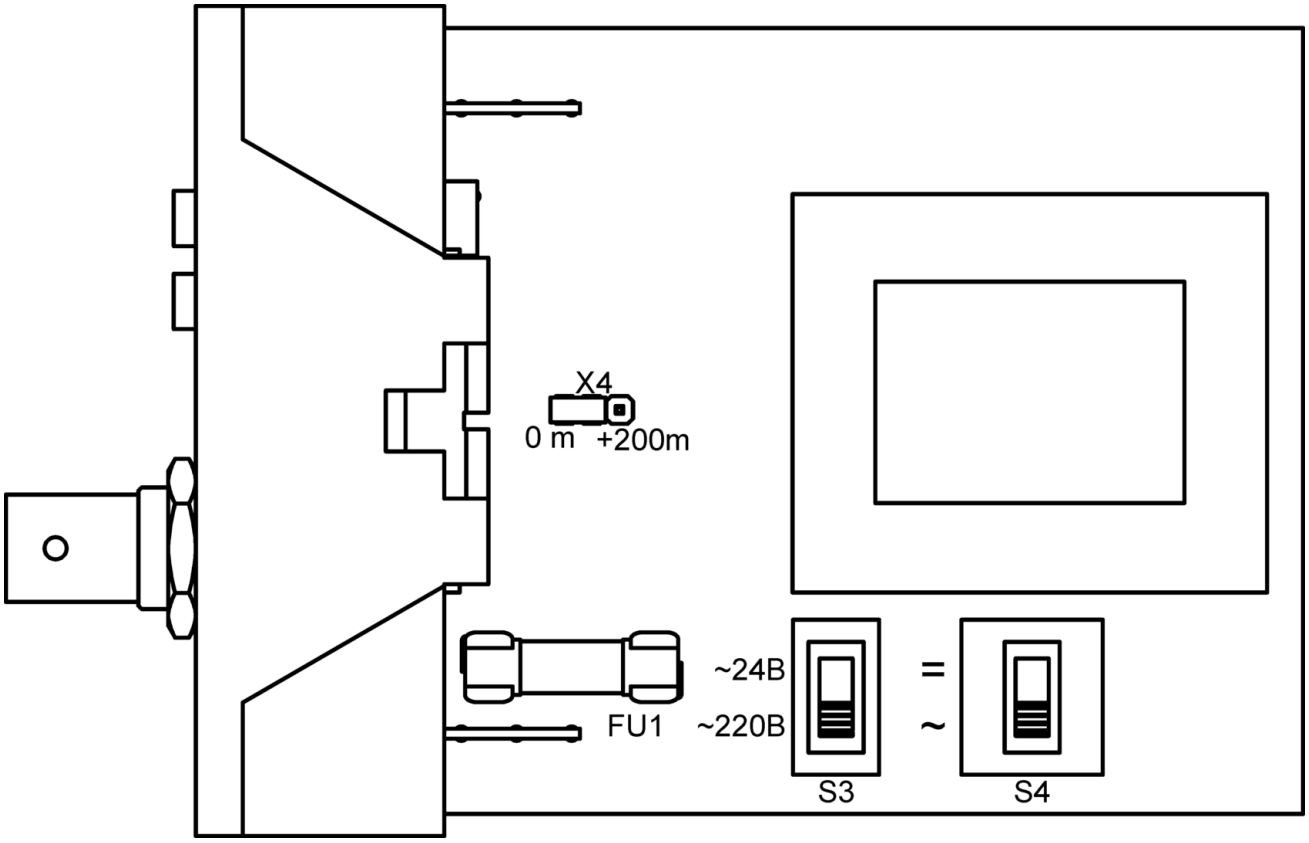

Плата приёмника

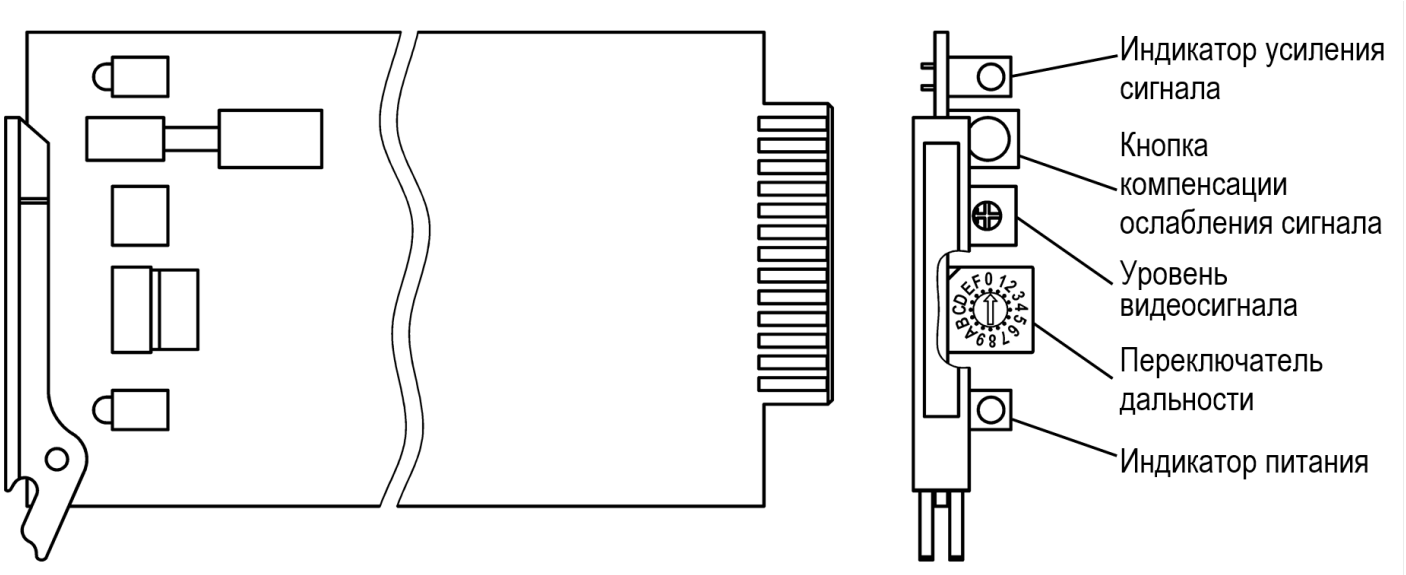

Передатчик



СХЕМЫ ВКЛЮЧЕНИЯ

Схема включения АПВС-11К с заземлением передатчика и КРЕЙТ 2U19-16

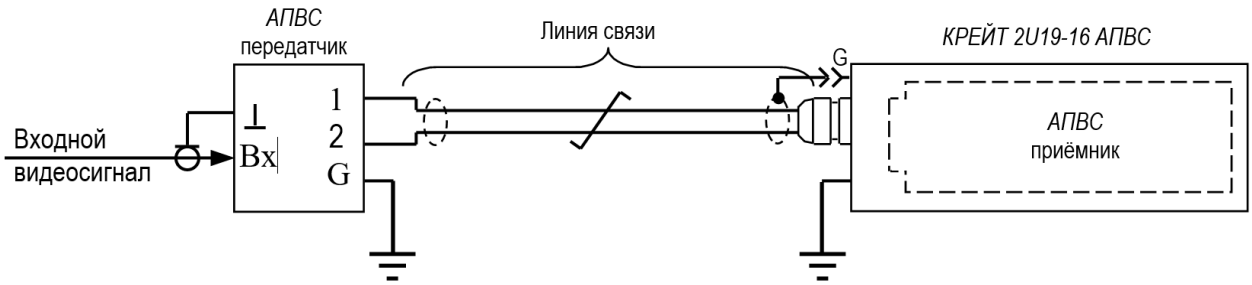

Схема включения АПВС-11К при невозможности заземления на передающей стороне

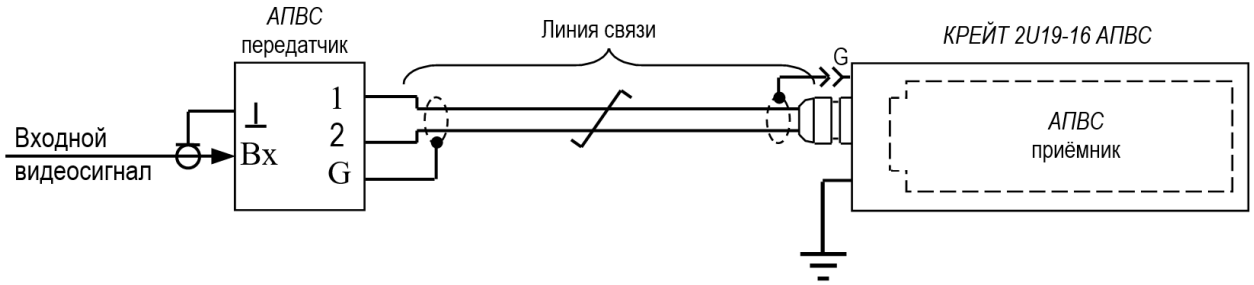

СХЕМЫ ПОСТРОЕНИЯ ЛИНИИ МАХ ПРОТЯЖЕННОСТИ (4,8 КМ)

Схема построения линии связи с max длиной 4,8 км, состоящей из трёх участков

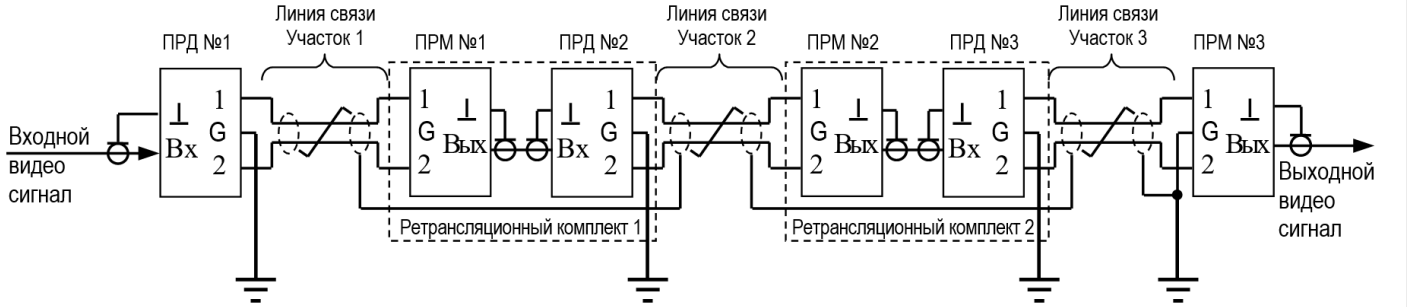

Схема построения линии связи с max длиной 4,8 км, при невозможности заземления на всех передающих сторонах

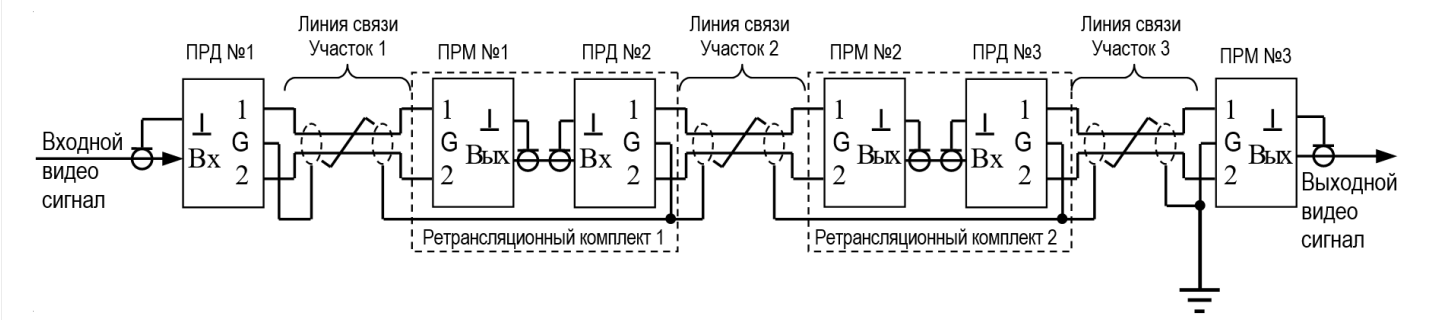

+7 (800) 222-44-62 +7 (812) 327-12-01
info@tahion.spb.ru www.tahion.spb.ru